ՍՏԵՓԱՆԱՎԱՆ ՀԱՄԱՅՆՔՈՒՄ ՏԻՊԱՅԻՆ ՏՐԱՆՍՊՈՐՏԱՅԻՆ ԿԱՆԳԱՌՆԵՐԻ ՆԱԽԱԳԻԾ

Հասցե՝ Լոռու մարզ, Ստեփանավան համայնք
Պատվիրատու՝ GIZ
Նախագծող՝ ՍՊ2 ՍՊԸ /// sp2.am

ՃԲԴ - Ա-0180

ԱՐՏՈՆԱԳԻՐ

ԲԱՐՁՐԱԳՈՒՅՆ ԴԱՍ

ԵՆԹԱԴԱՍ «Ա»

ՃԱՐՏԱՐԱՊԵՏ

ՊԵՏՐՈՍՅԱՆ ՍԱՐՀԱՏ ՎԱԶՐԻԿԻ

Ճարտարապետի մասնագիտական գործունեության իրականացում առանց սահմանափակումների,
բացառությամբ տարածական պլանավորման փաստաթղթերի,
պատմության և մշակույթի անշարժ հուշարձանների վերականգնման,
ամրակայման և օգտագործման նախագծերի մշակման:

ՀԱՅԱՍՏԱՆԻ ՃԱՐՏԱՐԱՊԵՏՆԵՐԻ ՊԱԼԱՏ
ՆԱԽԱԳԱՀ Մ. ՄԻՆԱՍՅԱՆ

ՀՀ ՔԱՂԱՔԱՇԻՆՈՒԹՅԱՆ ԿՈՄԻՏԵԻ
ՆԱԽԱԳԱՀ Վ. ՎԵՐՄԻՇՅԱՆ

ՏՐՎԱԾ Է 03.10.2019
ԱՆԺԱՄԿԵՏ

ԿԲԴ -Ա-025

ԱՐՏՈՆԱԳԻՐ

ԲԱՐՁՐԱԳՈՒՅՆ ԴԱՍ
ԵՆԹԱԴԱՍ «Ա»

ԱՐԴՅՈՒՆԱԲԵՐԱԿԱՆ, ԲՆԱԿԵԼԻ, ՀԱՍԱՐԱԿԱԿԱՆ ՇԵՆՔԵՐԻ ԵՎ ՇԻՆՈՒԹՅՈՒՆՆԵՐԻ ՆԱԽԱԳԾՈՒՄ

ՃԱՐՏԱՐԱԳԵՏ - ԿՈՆՍՏՐՈՒԿՏՈՐ

ՄԵԼՔՈՆՅԱՆ ԱՐԹՈՒՐ ԱՆԴՐԱՆԻԿԻ

Առանց սահմանափակումների:

ՀԱՅԱՍՏԱՆԻ ՃԱՐՏԱՐԱՊԵՏՆԵՐԻ ՊԱԼԱՏ
ՆԱԽԱԳԱՀ Մ. ՄԻՆԱՍՅԱՆ

ՀՀ ՔԱՂԱՔԱՇԻՆՈՒԹՅԱՆ ԿՈՄԻՏԵԻ
ՆԱԽԱԳԱՀԻ ՊԱՐՏԱԿԱՆՈՒԹՅՈՒՆՆԵՐԸ
ԿԱՏԱՐՈՂ Ա. ՂՈՒԼԱՐՅԱՆ

ՏՐՎԱԾ Է 29.07.2020
ԱՆԺԱՄԿԵՏ

ՃԱՐՏԱՐԱՊԵՏԱԿԱՆ ՄԱՍ

ԲԱՑԱՏՐԱԳԻՐ

Ստեփանավան համայնքում տրանսպորտային տիպային կանգառների նախագծման համար հիմք են հանդիսացել Ստեփանավանի պատմական բնակելի տների տեղական կղմինդրե տանիքները: Մետաղական երկթեք տանիքով կղմինդրապատ կանգառները նախատեսված են մեծ և փոքր տարբերակներով: Մեծ կանգառի չափերն են՝ 2՛300*3՛550 մմ, փոքր կանգառի չափերն են՝ 2՛300*2՛200 մմ: Կանգառներում նախատեսված են փայտյա նստատեղեր եւ բազալտից սալարկված հատակներ: Յուրաքանչյուր կանգառ ունի ապակյա կողապատ և տրանսպորտային չվացուցակի համար նախատեսված ցուցանակ:

ԱՆՎԱՆԱՑԱՆԿ

Հ/Հ	ԱՆՎԱՆՈՒՄ	ԹԵՐԹ
1	ԸՆԴՀԱՆՈՒՐ ՏԵՂԵԿՈՒԹՅՈՒՆՆԵՐ	Ճ - 001
2	ՄԵԾ ԿԱՆԳԱՌԻ ՀԱՏԱԿԱԳԻԾ	Ճ - 002
3	ՄԵԾ ԿԱՆԳԱՌԻ ՀԱՏԱԿԻ ՄԱՆՐԱՄԱՍՆԵՐ	Ճ - 003
4	ՄԵԾ ԿԱՆԳԱՌԻ ԾԱԾԿԻ ՀԱՏԱԿԱԳԻԾ	Ճ - 004
5	ՄԵԾ ԿԱՆԳԱՌԻ ԿՏՐՎԱԾՔ	Ճ - 005
6	ՄԵԾ ԿԱՆԳԱՌԻ ԿՈՂԱՅԻՆ ՃԱԿԱՏ	Ճ - 006
7	ՄԵԾ ԿԱՆԳԱՌԻ ՀԻՄՆԱԿԱՆ ՃԱԿԱՏ	Ճ - 007
8	ՄԵԾ ԿԱՆԳԱՌԻ ՏՐԱՆՍՊՈՐՏԱՅԻՆ ՉՎԱՑՈՒՑԱԿԻ ՑՈՒՑԱՆԱԿԻ ՄԱՆՐԱՄԱՍՆԵՐ	Ճ - 008
8	ՓՈՔՐ ԿԱՆԳԱՌԻ ՀԱՏԱԿԱԳԻԾ	Ճ - 101
9	ՓՈՔՐ ԿԱՆԳԱՌԻ ՀԱՏԱԿԻ ՄԱՆՐԱՄԱՍՆԵՐ	Ճ - 102
10	ՓՈՔՐ ԿԱՆԳԱՌԻ ԾԱԾԿԻ ՀԱՏԱԿԱԳԻԾ	Ճ - 103
11	ՓՈՔՐ ԿԱՆԳԱՌԻ ԿՏՐՎԱԾՔ	Ճ - 104
12	ՓՈՔՐ ԿԱՆԳԱՌԻ ԿՈՂԱՅԻՆ ՃԱԿԱՏ	Ճ - 105
13	ՓՈՔՐ ԿԱՆԳԱՌԻ ՀԻՄՆԱԿԱՆ ՃԱԿԱՏ	Ճ - 106

Ս. Շահումյանի տուն-թանգարան

Ստեփանավան քաղաքի կղմինդրե տանիքով տան օրինակ

Նախագծող
sp2.am ///

Պատվիրատու
GIZ
Deutsche Gesellschaft für Internationale Zusammenarbeit (GIZ) GmbH

Նախագիծ
Ստեփանավան համայնքում տիպային տրանսպորտային կանգառների նախագիծ

Հասցե
Լոռու մարզ, Ստեփանավան համայնք

Նախագիծ համար /
2516_02

Փուլ / ԱՃ

Անվանում /
Ընդհանուր տեղեկություն

Մասշտաբ /
Թերթ / Ճ - 001
Ամսաթիվ / 29.01.2026

ՆԳՃ՝
Ս. Պետրոսյան

Ճարտարապետ՝
Ի. Մերդինյան

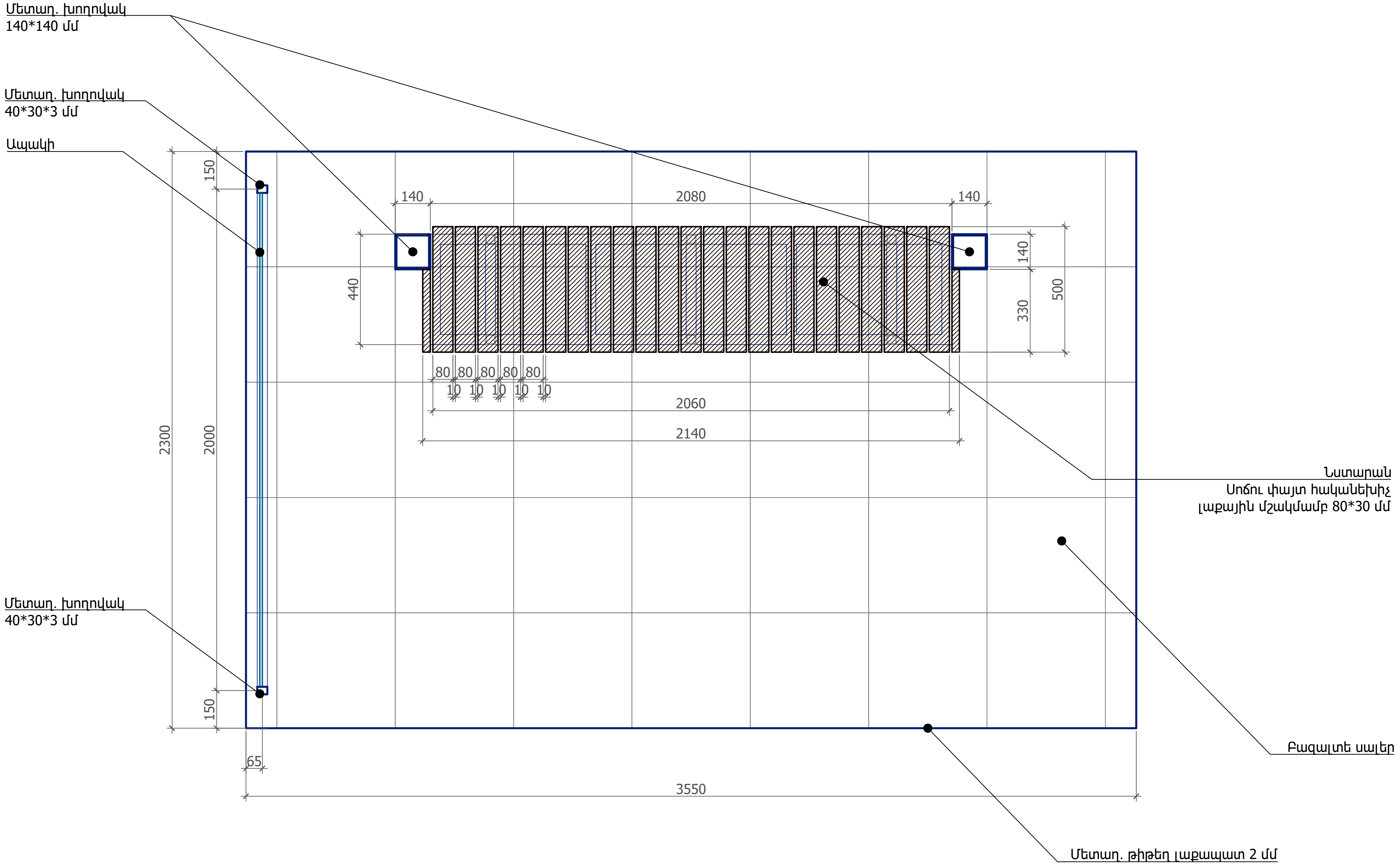

Նախագծող	
sp2.am ///	
Պատվիրատու	
GIZ	
Deutsche Gesellschaft für Internationale Zusammenarbeit (GIZ) GmbH	
Նախագիծ	
Ստեփանավան համայնքում տիպային տրանսպորտային կանգառների նախագիծ	
Հասցե	
Լոռու մարզ, Ստեփանավան համայնք	
Նախագիծ համար /	
2516_02	
Փուլ /	ԱՃ
Անվանում /	
Մեծ կանգառի հատակագիծ	
Մասշտաբ /	Մ 1:20
Թերթ /	Ճ - 002
Ամսաթիվ /	29.01.2026
ՆԳՃ՝	
Ս. Պետրոսյան	
Ճարտարապետ՝	
Ի. Մերդինյան	

Ծանոթություն.

- Մետաղական կմախքի մանրամասները տես Կոնստրուկտորական մասում,
- Մետաղական մասը յուղաներկել՝ RAL 7016,
- Կղմինդրի չափերն ու գույնը համաձայնեցնել նախագծողի հետ:

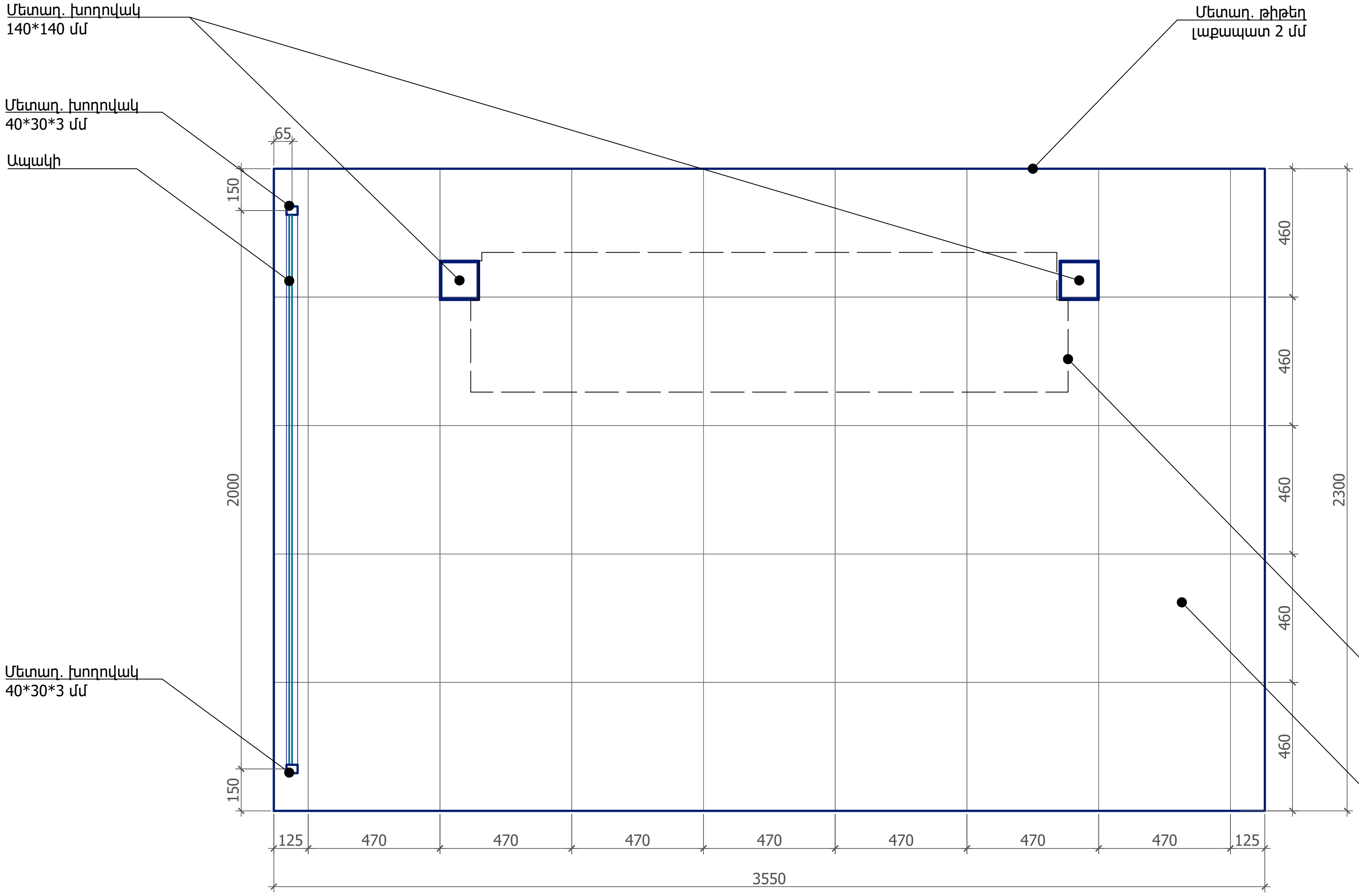

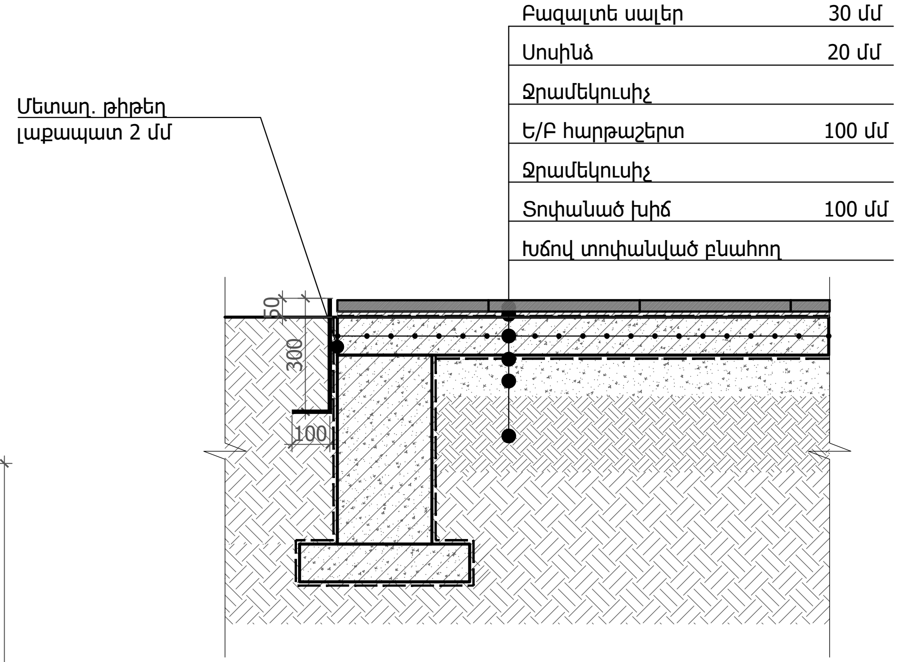

Կանգառի հատակի մանրամասներ

ՀԱՏԱԿՆԵՐ

Հ/Հ	Անվանում	Միավոր	Քանակ
1	Հողային աշխատանքներ	խմ	12.0
2	Բազալտե սալեր երկայնական ակոսով 30 մմ	քմ	8.2
3	Սոսինձ	քմ	8.2
4	Մետաղական թիթեղ 2 մմ լաքապատ L=400 մմ	գծմ	11.8
5	Ջրամեկուսիչ	քմ	41.9
6	Տոփանված խիճ 100 մմ	խմ	0.9
7	Խճով տոփանված բնահող 200 մմ	խմ	1.7

Ծանոթություն.
- Մետաղական կմախքի մանրամասները տես Կոնստրուկտորական մասում,
- Մետաղական մասը յուղաներկել՝ RAL 7016,
- Կղմինդրի չափերն ու գույնը համաձայնեցնել նախագծողի հետ:

Նախագծող
sp2.am ///

Պատվիրատու
GIZ
Deutsche Gesellschaft für Internationale Zusammenarbeit (GIZ) GmbH

Նախագիծ
Ստեփանավան համայնքում տիպային տրանսպորտային կանգառների նախագիծ

Հասցե
Լոռու մարզ, Ստեփանավան համայնք

Նախագիծ համար / 2516_02
Փուլ / ԱՃ
Անվանում / Մեծ կանգառի հատակի մանրամասներ
Մասշտաբ / Մ 1:20
Թերթ / Ճ - 003
Ամսաթիվ / 29.01.2026
ՆԳՃ՝ Ս. Պետրոսյան
Ճարտարապետ՝ Ի. Մերդինյան

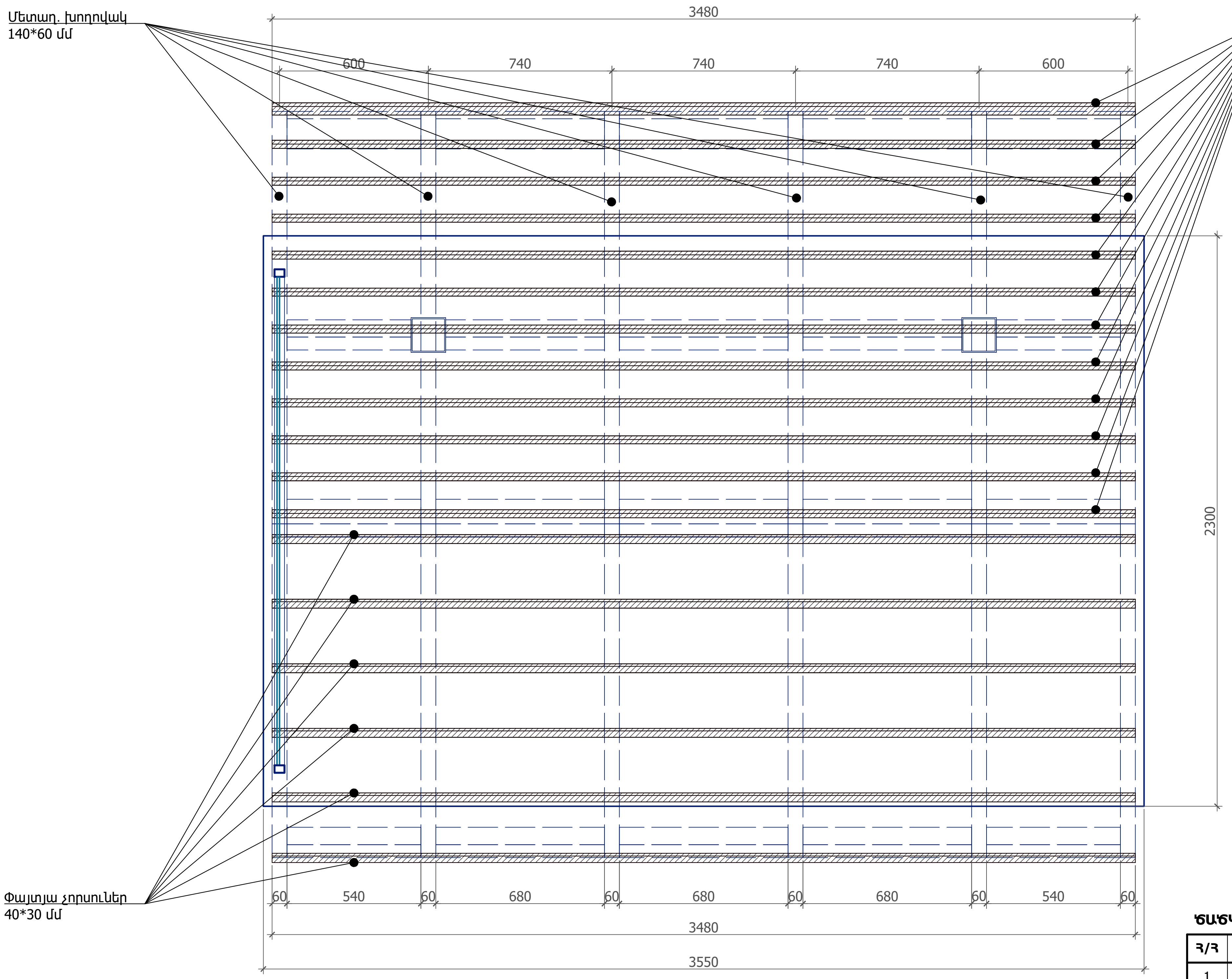

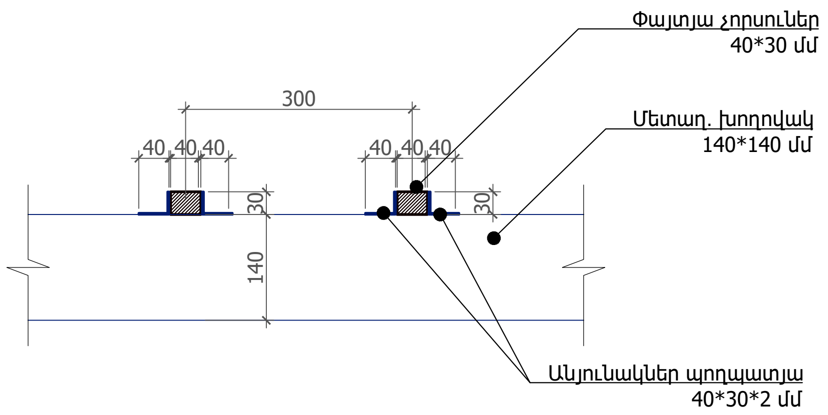

Փայտյա չորսուների ամրացման մանրամասներ

ԾԱԾԿ / ԿՂՄԻՆԴՐ

Հ/Հ	Անվանում	Միավոր	Քանակ
1	Կղմինդր	քմ	17.4
2	Փայտյա չորսուներ 40*30 մմ	գծմ	63.0
3	Անյունակներ պողպատյա 40*40*2 մմ	հատ	180
4	Ջրհորդան ցինկապատ	գծմ	3.5
5	Ջրատար ցինկապատ	գծմ	2
6	Ջրհորդանի փական	հատ	1
7	Ձագար	հատ	1
8	Ջրատար խողովակի արմունկ	հատ	1

Ծանոթություն.

- Մետաղական կմախքի մանրամասները տես Կոնստրուկտորական մասում,
- Մետաղական մասը յուղաներկել՝ RAL 7016,
- Կղմինդրի չափերն ու գույնը համաձայնեցնել նախագծողի հետ:

Նախագծող
sp2.am ///

Պատվիրատու
GIZ
Deutsche Gesellschaft für Internationale Zusammenarbeit (GIZ) GmbH

Նախագիծ
Ստեփանավան համայնքում տիպային տրանսպորտային կանգառների նախագիծ

Հասցե
Լոռու մարզ, Ստեփանավան համայնք

Նախագիծ համար / 2516_02

Փուլ / ԱՇ

Անվանում /
Մեծ կանգառի ծածկի հատակագիծ

Մասշտաբ / Մ 1:20

Թերթ / Ճ - 004

Ամսաթիվ / 29.01.2026

ՆԳՃ՝ Ս. Պետրոսյան

Ճարտարապետ՝ Ի. Մերդինյան

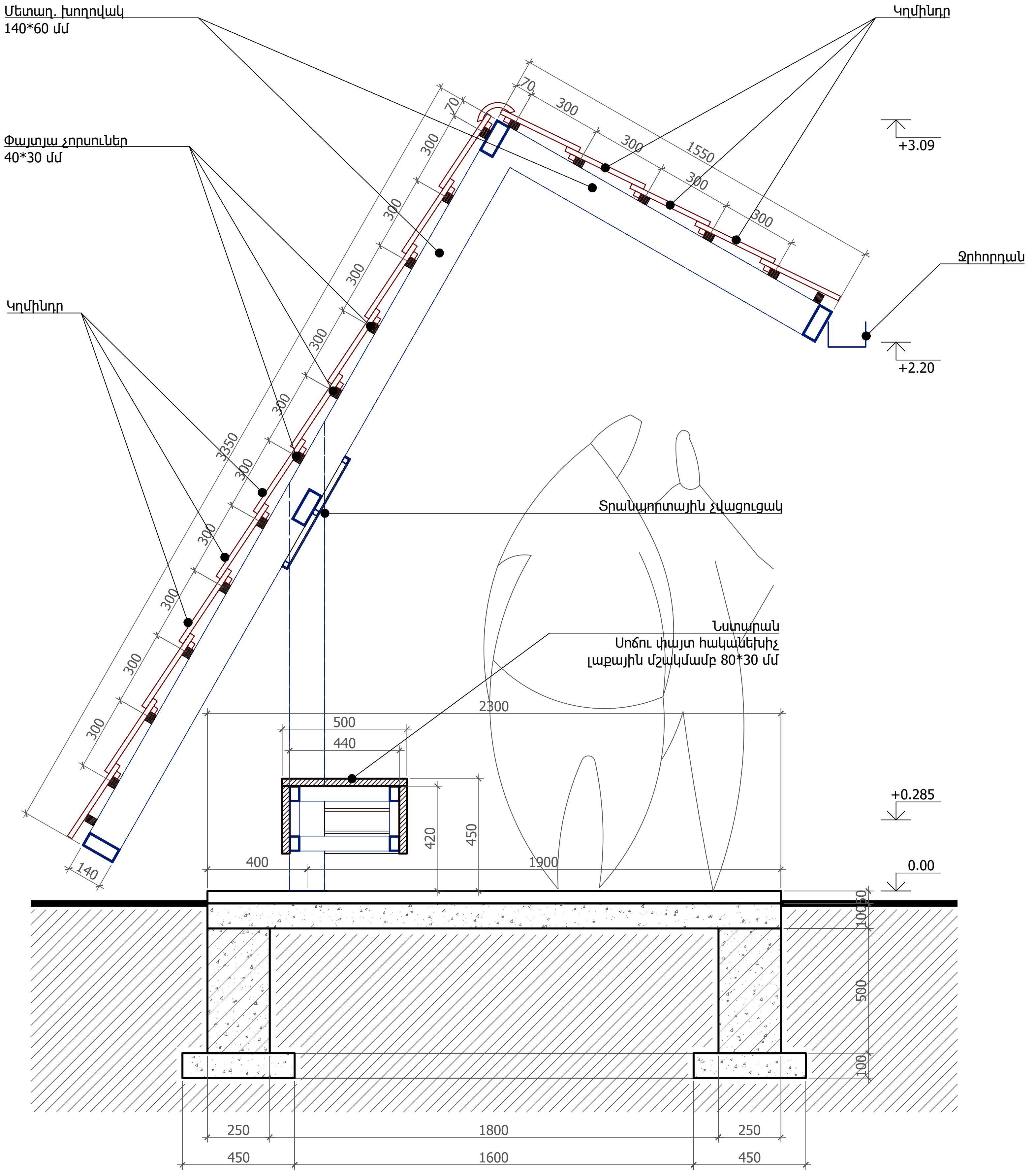

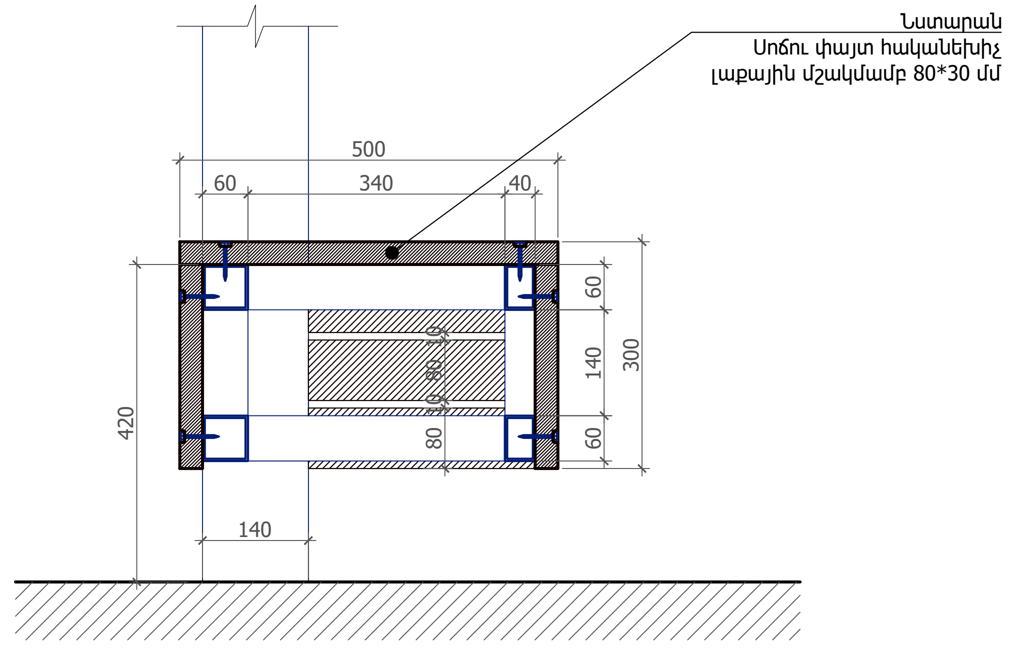

Նստարանի կտրվածք

ՆՍՏԱՐԱՆ

Հ/Հ	Անվանում	Միավոր	Քանակ
1	Սոճու փայտ հականեխիչ լաքային մշակմամբ 80*30 մմ	գծմ	27.3

Ծանոթություն.

- Մետաղական կմախքի մանրամասները տես Կոնստրուկտորական մասում,
- Մետաղական մասը յուղաներկել՝ RAL 7016,
- Կղմինդրի չափերն ու գույնը համաձայնեցնել նախագծողի հետ:

Նախագծող
sp2.am ///

Պատվիրատու
GIZ
Deutsche Gesellschaft für Internationale Zusammenarbeit (GIZ) GmbH

Նախագիծ
Ստեփանավան համայնքում տիպային տրանսպորտային կանգառների նախագիծ

Հասցե
Լոռու մարզ, Ստեփանավան համայնք

Նախագիծ համար /
2516_02

Փուլ / ԱՃ

Անվանում /
Մեծ կանգառի կտրվածք

Մասշտաբ / Մ 1:20
Թերթ / Ճ - 005
Ամսաթիվ / 29.01.2026

ՆԳՃ՝
Ս. Պետրոսյան

Ճարտարապետ
Ի. Մերդինյան

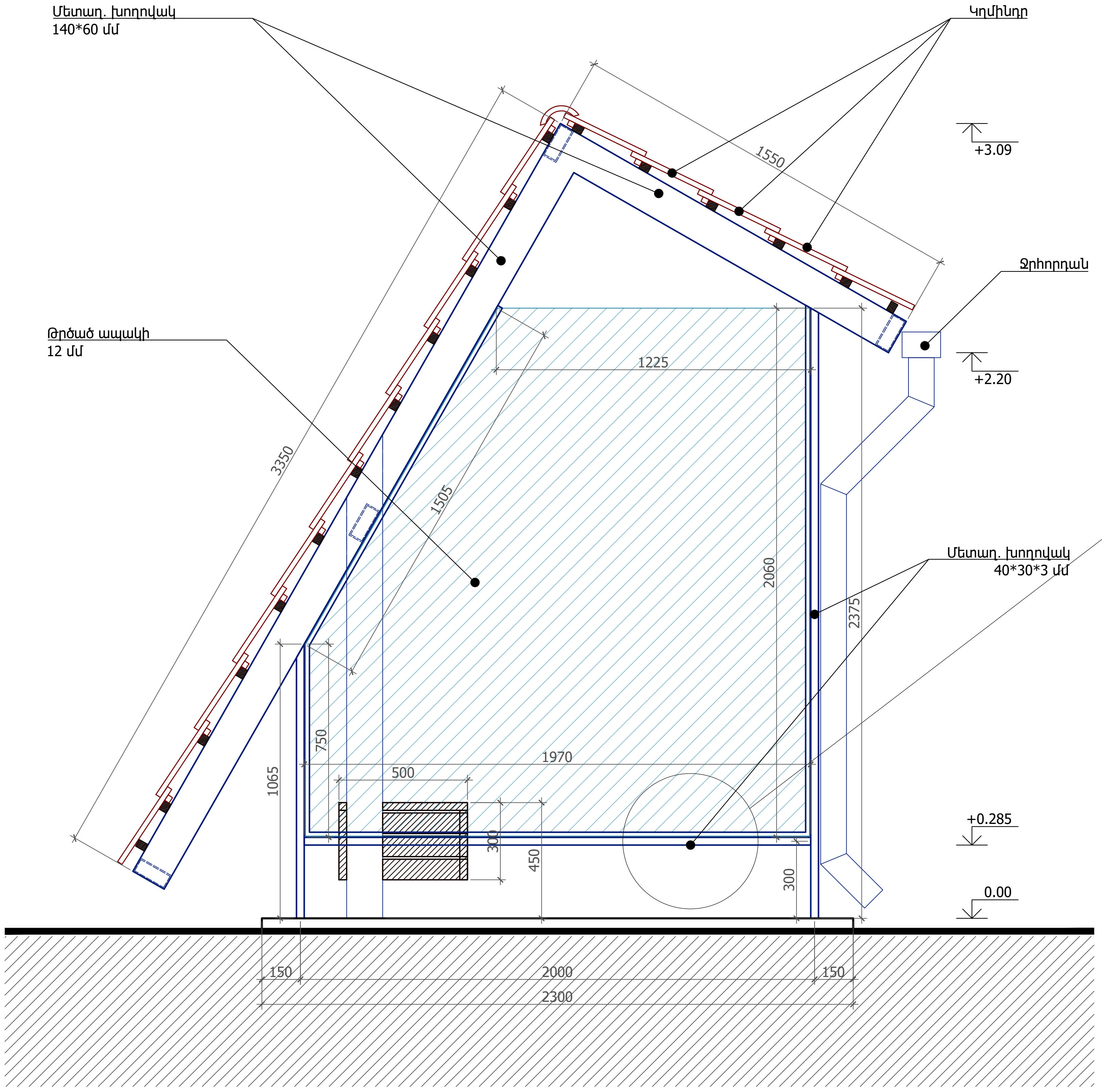

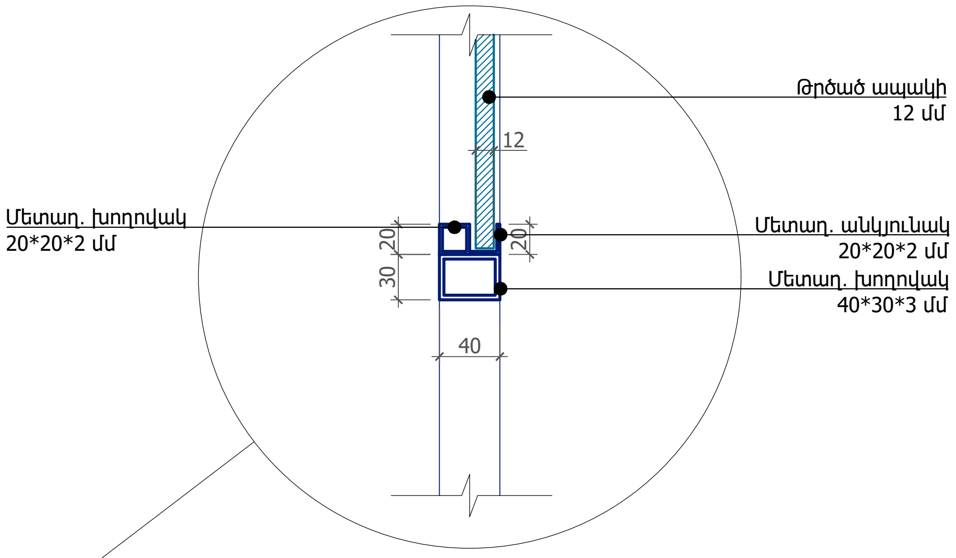

Ապակու ամրացման հանգույց

ԱՊԱԿՅԱ ԿՈՂԱՊԱՏ

Հ/Հ	Անվանում	Միավոր	Քանակ
1	Մետաղ. խողովակ 40*30*3 մմ	գծմ	5.6
2	Մետաղ. խողովակ 20*20*2 մմ	գծմ	7.6
3	Մետաղ. անկյունակ 20*20*2 մմ	գծմ	7.6
4	Թրծած ապակի թափանցիկ 12 մմ	քմ	3.6

Ծանոթություն.

- Մետաղական կմախքի մանրամասները տես Կոնստրուկտորական մասում,
- Մետաղական մասը յուղաներկել՝ RAL 7016,
- Կղմինդրի չափերն ու գույնը համաձայնեցնել նախագծողի հետ:

Նախագծող
sp2.am ///

Պատվիրատու
GIZ
Deutsche Gesellschaft für Internationale Zusammenarbeit (GIZ) GmbH

Նախագիծ
Ստեփանավան համայնքում տիպային տրանսպորտային կանգառների նախագիծ

Հասցե
Լոռու մարզ, Ստեփանավան համայնք

Նախագիծ համար /
2516_02

Փուլ / ԱՇ

Անվանում /
Մեծ կանգառի կողային ճակատ

Մասշտաբ / Մ 1:20
Թերթ / Ճ - 006
Ամսաթիվ / 29.01.2026

ՆԳՃ՝
Ս. Պետրոսյան

Ճարտարապետ՝
Ի. Մերդինյան

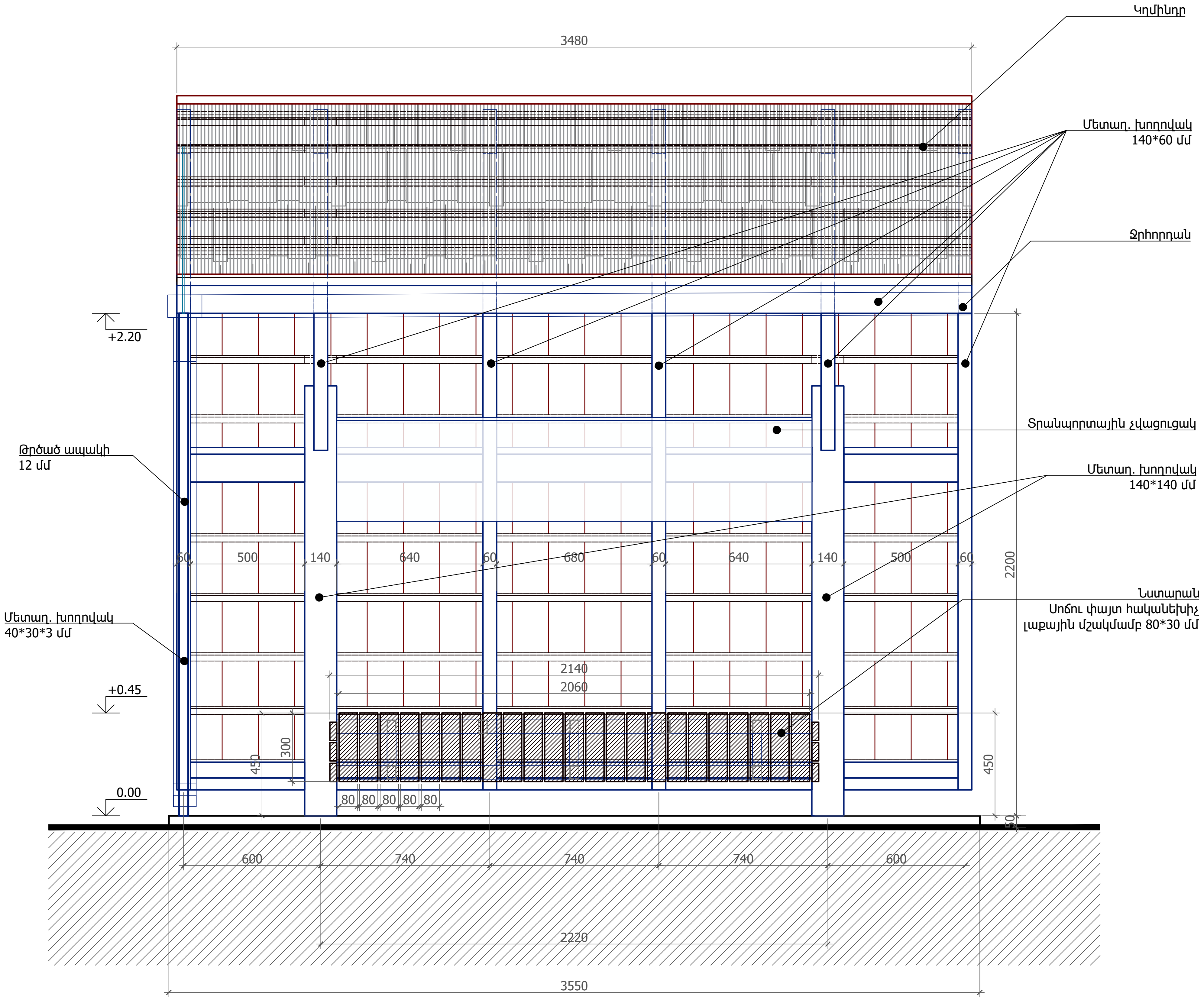

Կղմինդրի օրինակ

Նախագծող
sp2.am ///

Պատվիրատու
GIZ
Deutsche Gesellschaft für Internationale Zusammenarbeit (GIZ) GmbH

Նախագիծ
Ստեփանավան համայնքում տիպային տրանսպորտային կանգառների նախագիծ

Հասցե
Լոռու մարզ, Ստեփանավան համայնք

Նախագիծ համար /
2516_02

Փուլ / ԱՃ

Անվանում /
Մեծ կանգառի հիմնական ճակատ

Մասշտաբ / Մ 1:20
Թերթ / Ճ - 007
Ամսաթիվ / 29.01.2026

ՆԳՃ՝
Ս. Պետրոսյան

Ճարտարապետ՝
Ի. Մերդինյան

Ծանոթություն.
- Մետաղական կմախքի մանրամասները տես Կոնստրուկտորական մասում,
- Մետաղական մասը յուղաներկել՝ RAL 7016,
- Կղմինդրի չափերն ու գույնը համաձայնեցնել նախագծողի հետ:

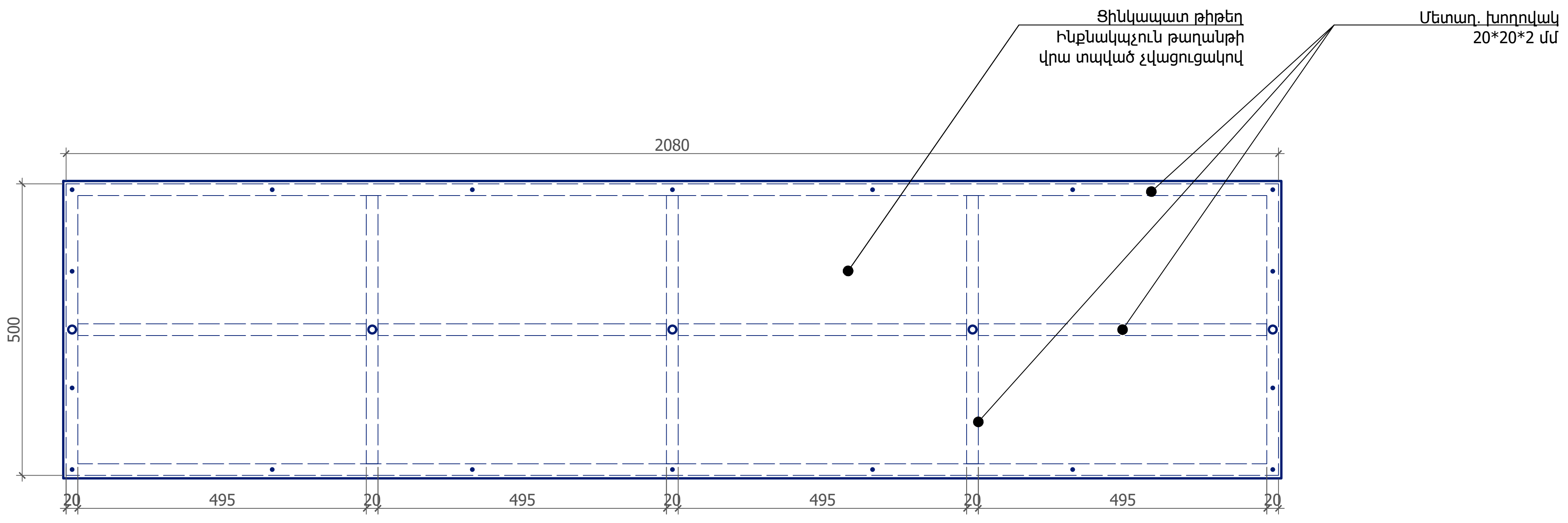

Ցուցանակի ճակատ

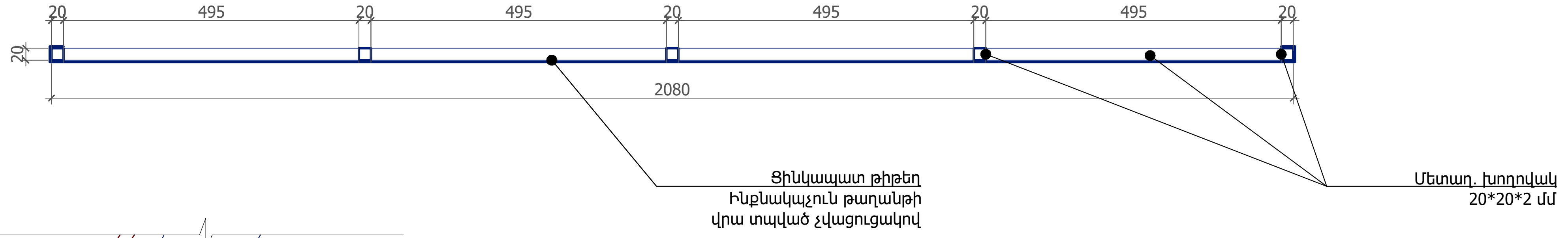

Ցուցանակի կտրվածք

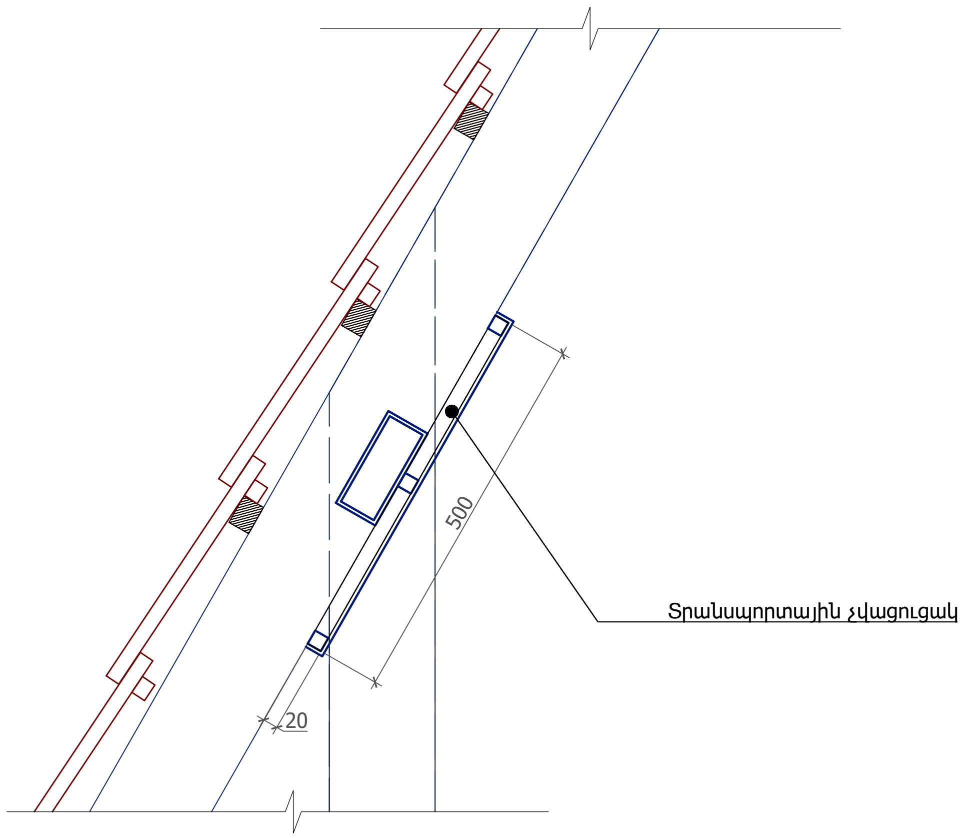

ՑՈՒՑՆԱԿԱՆ

Հ/Հ	Անվանում	Միավոր	Քանակ
1	Ցինկապատ թիթեղ	քմ	1.3
2	Մետաղ. խողովակ 20*20*2 մմ	գմ	9.0

Նախագծող
sp2.am ///

Պատվիրատու
GIZ
Deutsche Gesellschaft für Internationale Zusammenarbeit (GIZ) GmbH

Նախագիծ
Ստեփանավան համայնքում տիպային տրանսպորտային կանգառների նախագիծ

Հասցե
Լոռու մարզ, Ստեփանավան համայնք

Նախագիծ համար /
2516_02

Փուլ / ԱՇ

Անվանում /
Մեծ կանգառի տրանսպորտային չվացուցակի ցուցանակի մանրամասներ

Մասշտաբ / Մ 1:10

Թերթ / Ճ - 008

Ամսաթիվ / 29.01.2026

ՆԳՃ՝
Ս. Պետրոսյան

Ճարտարապետ՝
Ի. Մերդինյան

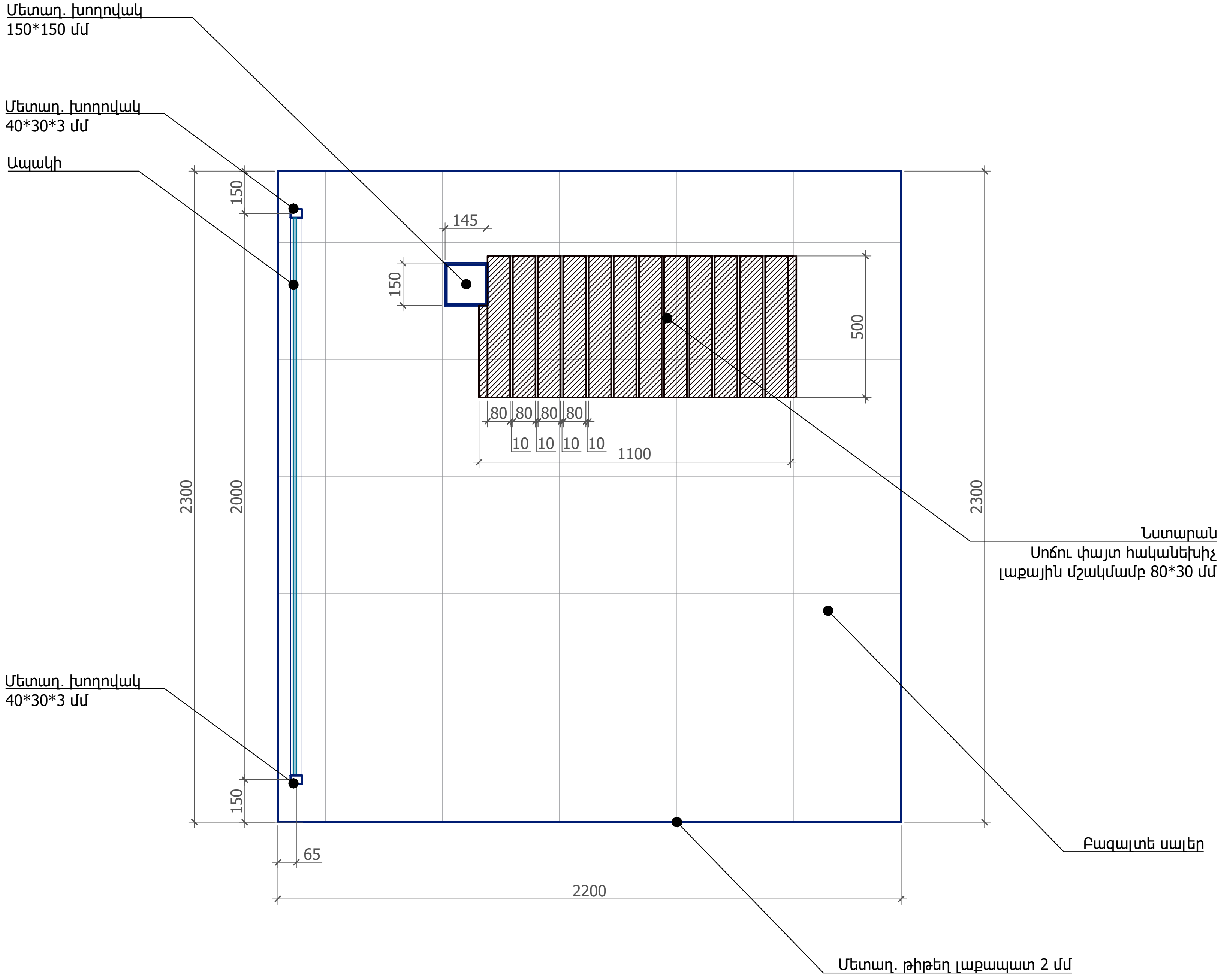

Ծանոթություն.

- Մետաղական կմախքի մանրամասները տես Կոնստրուկտորական մասում,
- Մետաղական մասը յուղաներկել՝ RAL 7016,
- Կղմինդրի չափերն ու գույնը համաձայնեցնել նախագծողի հետ:

Նախագծող	
sp2.am ///	
Պատվիրատու	
GIZ	
Deutsche Gesellschaft für Internationale Zusammenarbeit (GIZ) GmbH	
Նախագիծ	
Ստեփանավան համայնքում տիպային տրանսպորտային կանգառների նախագիծ	
Հասցե	
Լոռու մարզ, Ստեփանավան համայնք	
Նախագիծ համար /	
2516_02	
Փուլ /	ԱԾ
Անվանում /	
Փոքր կանգառի հատակագիծ	
Մասշտաբ /	Մ 1:20
Թերթ /	Ճ - 101
Ամսաթիվ /	29.01.2026
ՆԳՃ՝	
Ս. Պետրոսյան	
Ճարտարապետ՝	
Ի. Մերդինյան	

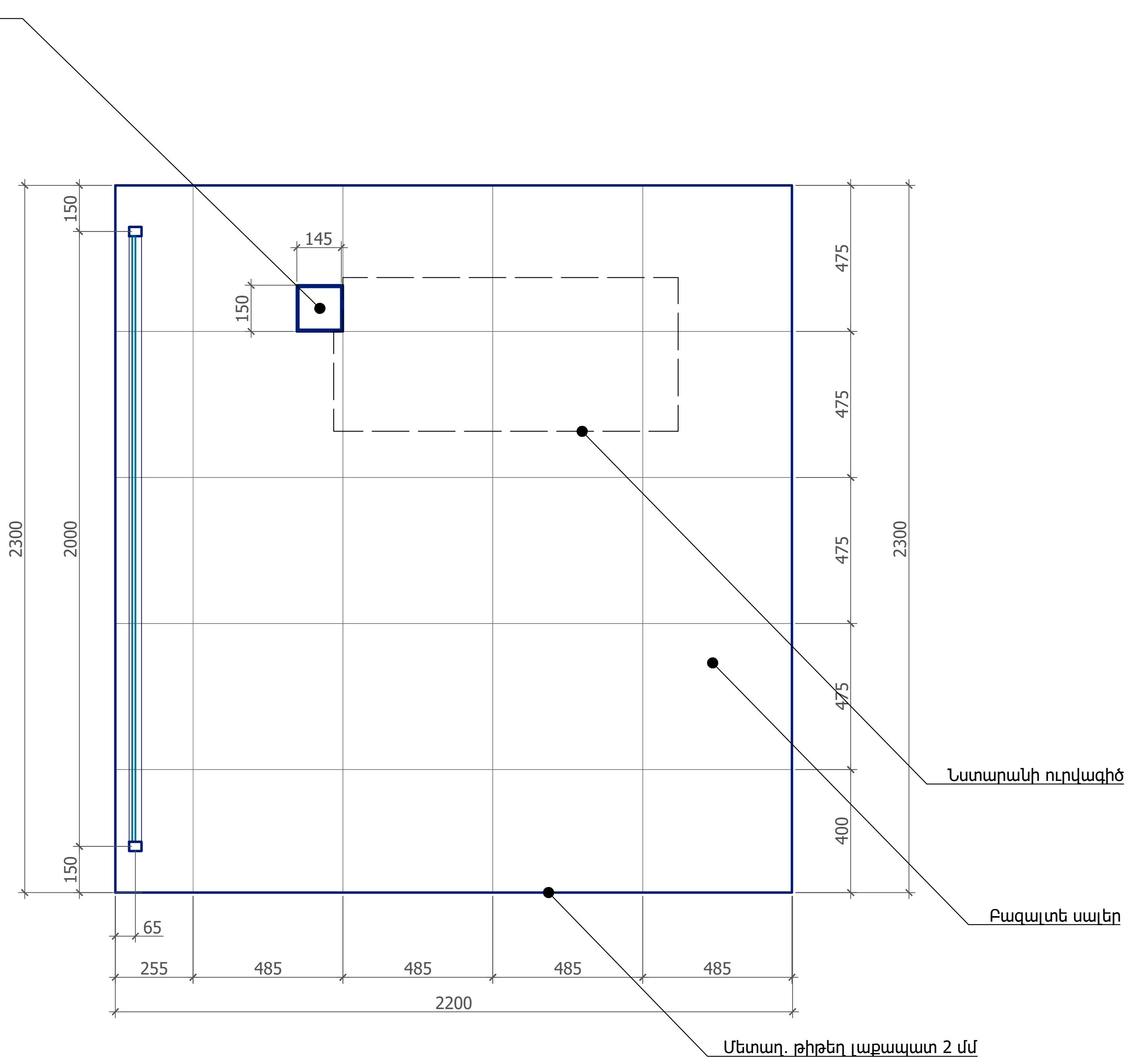

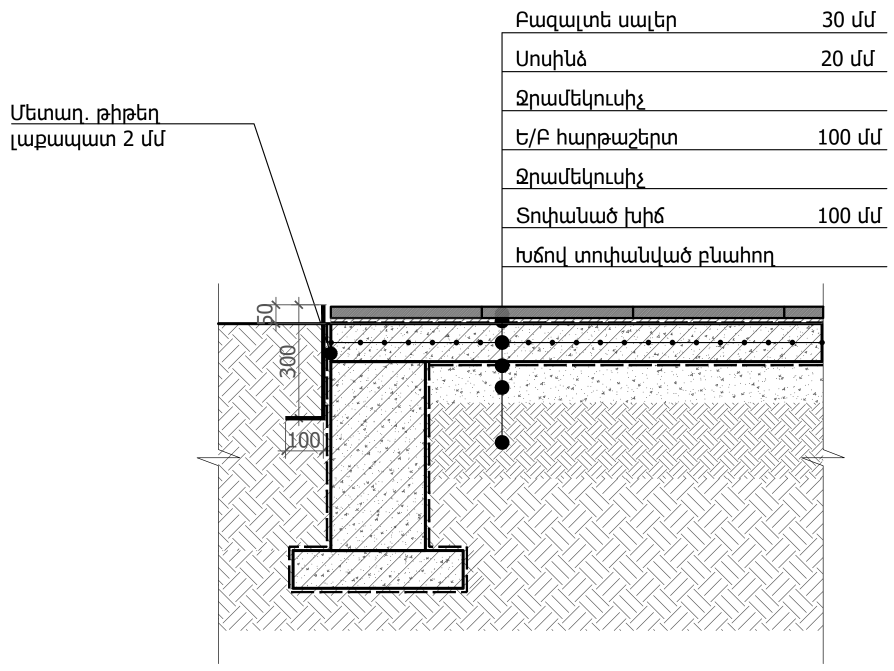

Կանգառի հատակի մանրամասներ

ՀԱՏԱԿՆԵՐ

Հ/Հ	Անվանում	Միավոր	Քանակ
1	Հողային աշխատանքներ	խմ	9.8
2	Բազալտե սալեր երկայնական ակոսով 30 մմ	քմ	5.1
3	Սոսինձ	քմ	5.1
4	Մետաղական թիթեղ 2 մմ լաքապատ L=400 մմ	գծմ	9.0
5	Ջրամեկուսիչ	քմ	23.6
6	Տոփանված խիճ 100 մմ	խմ	0.5
7	Խճով տոփանված բնահող 200 մմ	խմ	1.0

Ծանոթություն.
- Մետաղական կմախքի մանրամասները տես Կոնստրուկտորական մասում,
- Մետաղական մասը յուղաներկել՝ RAL 7016,
- Կղմինդրի չափերն ու գույնը համաձայնեցնել նախագծողի հետ:

Նախագծող
sp2.am ///

Պատվիրատու
GIZ
Deutsche Gesellschaft für Internationale Zusammenarbeit (GIZ) GmbH

Նախագիծ
Ստեփանավան համայնքում տիպային տրանսպորտային կանգառների նախագիծ

Հասցե
Լոռու մարզ, Ստեփանավան համայնք

Նախագիծ համար /
2516_02

Փուլ / ԱՇ

Անվանում /
Փոքր կանգառի հատակի մանրամասներ

Մասշտաբ / Մ 1:20
Թերթ / Ճ - 102
Ամսաթիվ / 29.01.2026

ՆԳՃ՝
Ս. Պետրոսյան

Ճարտարապետ՝
Ի. Մերդինյան

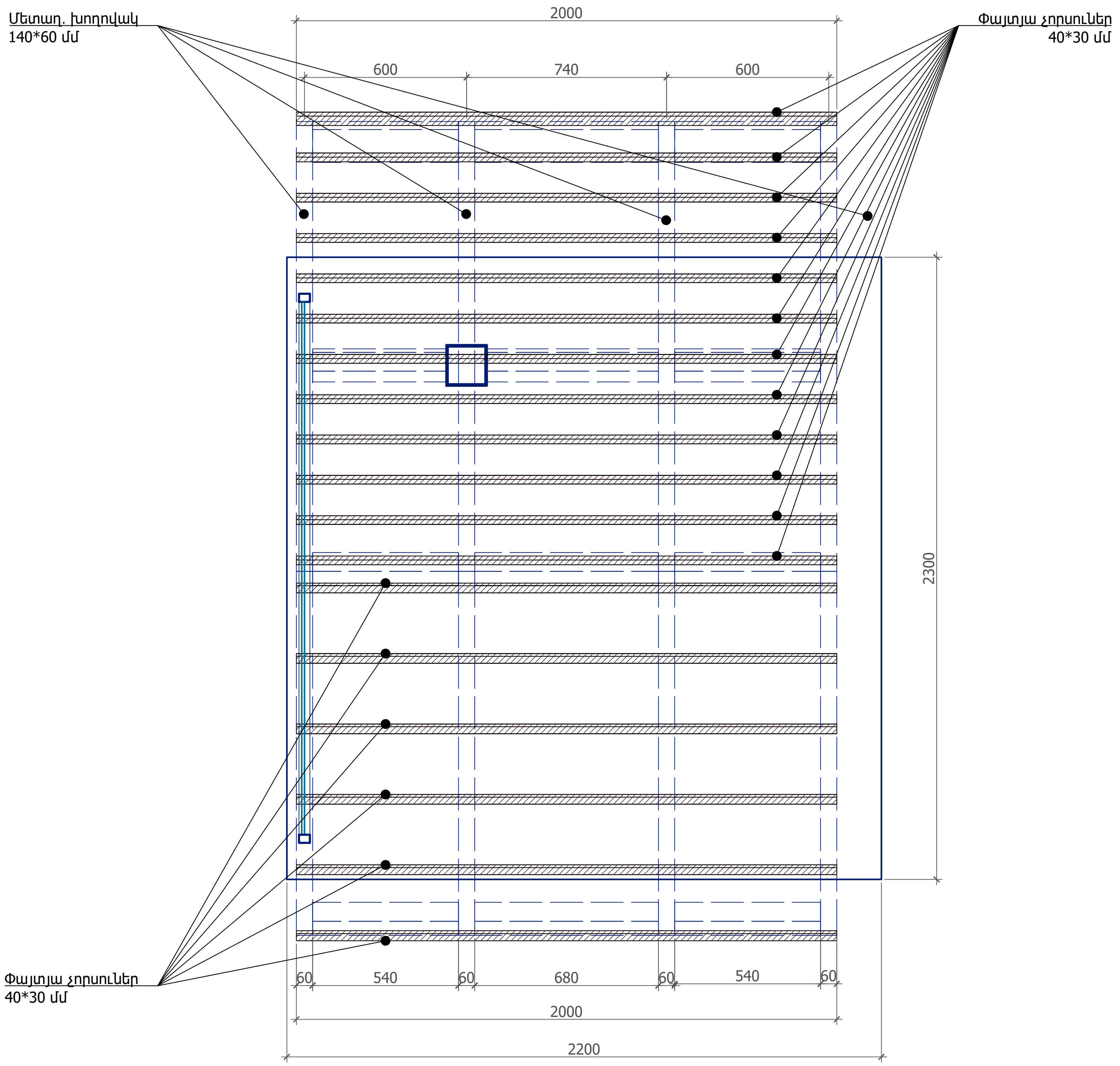

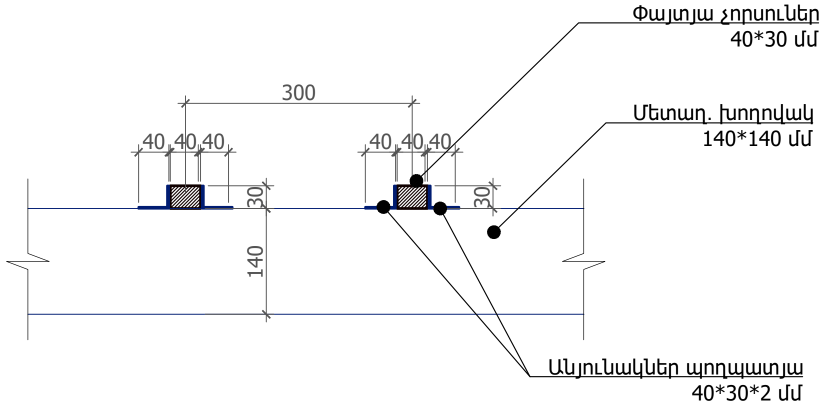

Փայտյա չորսուների ամրացման մանրամասներ

Կղմինդրի օրինակ

ԾԱԾԿ / ԿՂՄԻՆԴՐ

Հ/Հ	Անվանում	Միավոր	Քանակ
1	Կղմինդր	քմ	10.0
2	Փայտյա չորսուներ 40*30 մմ	գծմ	36.0
3	Անյունակներ պողպատյա 40*40*2 մմ	հատ	108
4	Ջրհորդան ցինկապատ	գծմ	2.0
5	Ջրատար ցինկապատ	գծմ	2
6	Ջրհորդանի փական	հատ	1
7	Ձագար	հատ	1
8	Ջրատար խողովակի արմունկ	հատ	1

Ծանոթություն.

- Մետաղական կմախքի մանրամասները տես Կոնստրուկտորական մասում,
- Մետաղական մասը յուղաներկել՝ RAL 7016,
- Կղմինդրի չափերն ու գույնը համաձայնեցնել նախագծողի հետ:

Նախագծող
sp2.am ///

Պատվիրատու
GIZ
Deutsche Gesellschaft für Internationale Zusammenarbeit (GIZ) GmbH

Նախագիծ
Ստեփանավան համայնքում տիպային տրանսպորտային կանգառների նախագիծ

Հասցե
Լոռու մարզ, Ստեփանավան համայնք

Նախագիծ համար /
2516_02

Փուլ / ԱՇ

Անվանում /
Մեծ կանգառի ծածկի հատակագիծ

Մասշտաբ / Մ 1:20
Թերթ / Ճ - 103
Ամսաթիվ / 29.01.2026

ՆԳԾ՝
Ս. Պետրոսյան

Ճարտարապետ՝
Ի. Մերդինյան

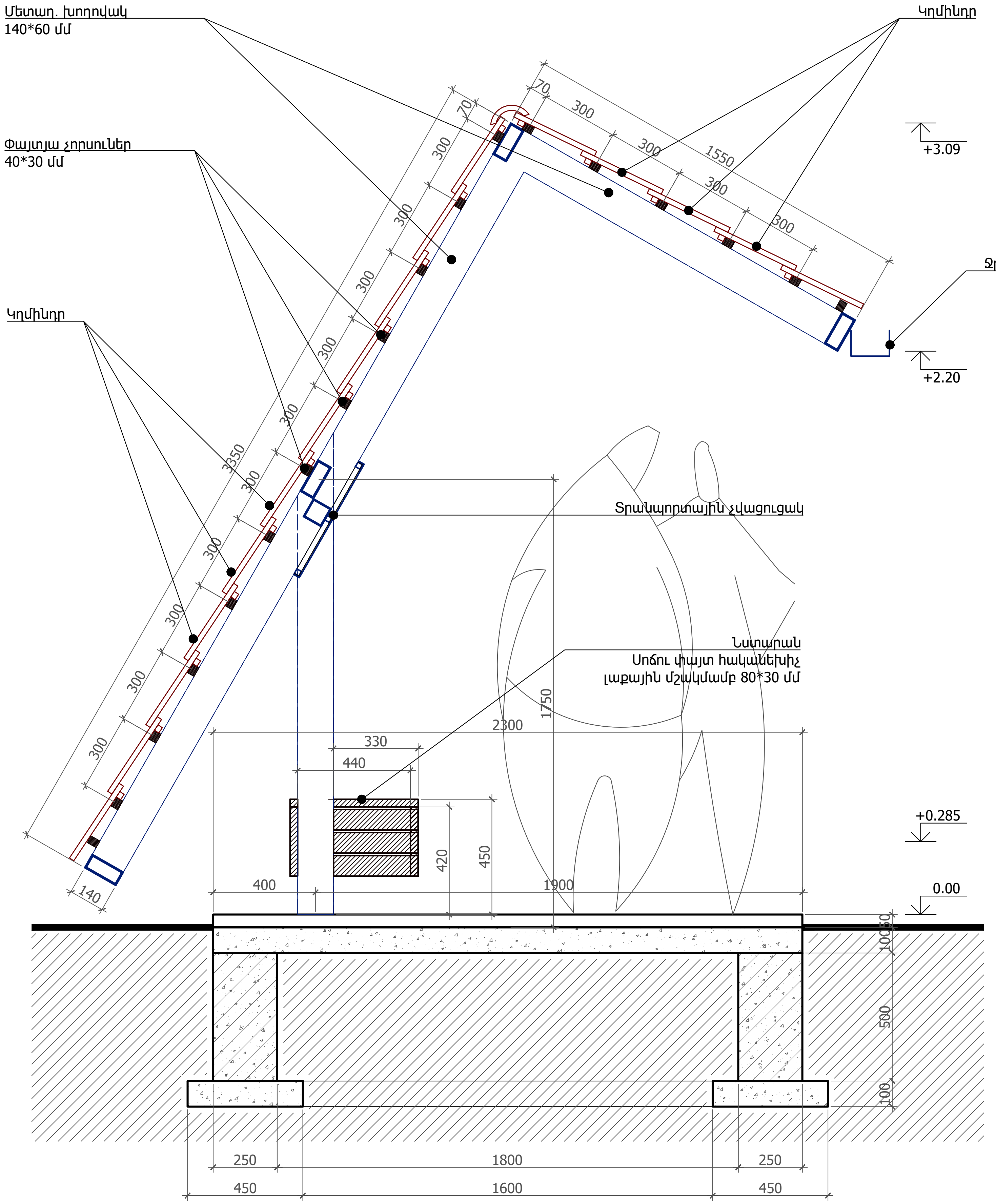

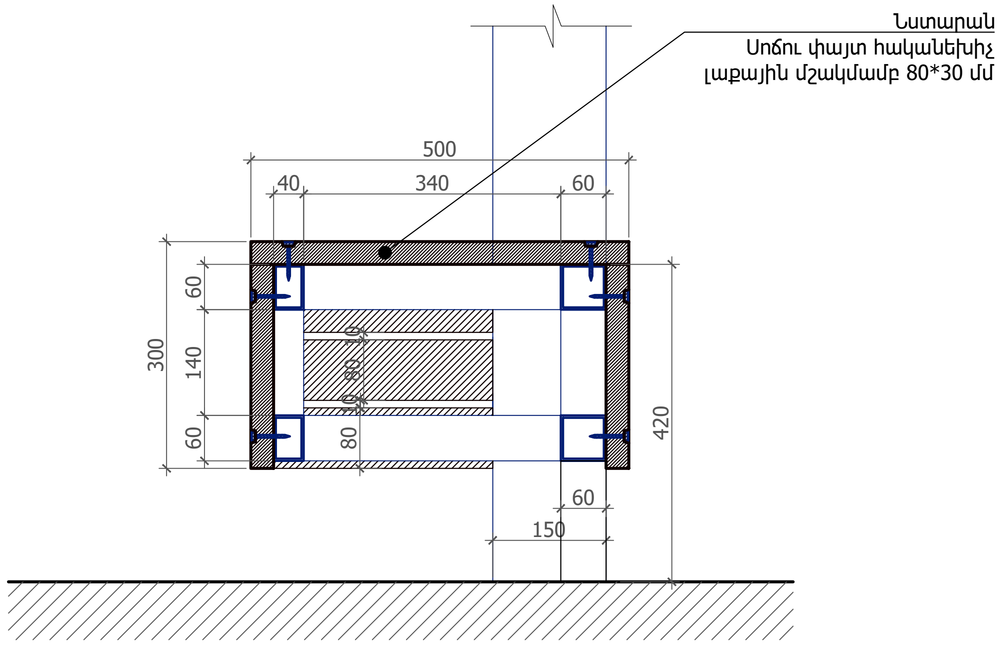

Նստարանի կտրվածք

ՆՍՏԱՐԱՆ

Հ/Հ	Անվանում	Միավոր	Քանակ
1	Սոճու փայտ հականեխիչ լաքային մշակմամբ 80*30 մմ	գծմ	15.3

Ծանոթություն.

• Մետաղական կմախքի մանրամասները տես Կոնստրուկտորական մասում,
• Մետաղական մասը յուղաներկել՝ RAL 7016,
• Կղմինդրի չափերն ու գույնը համաձայնեցնել նախագծողի հետ:

Նախագծող
sp2.am ///

Պատվիրատու
GIZ
Deutsche Gesellschaft für Internationale Zusammenarbeit (GIZ) GmbH

Նախագիծ
Ստեփանավան համայնքում տիպային տրանսպորտային կանգառների նախագիծ

Հասցե
Լոռու մարզ, Ստեփանավան համայնք

Նախագիծ համար /
2516_02

Փուլ / ԱՇ

Անվանում /
Փոքր կանգառի կտրվածք

Մասշտաբ / Մ 1:20
Թերթ / Ճ - 104
Ամսաթիվ / 29.01.2026

ՆԳՃ՝
Ս. Պետրոսյան

Ճարտարապետ
Ի. Մերդինյան

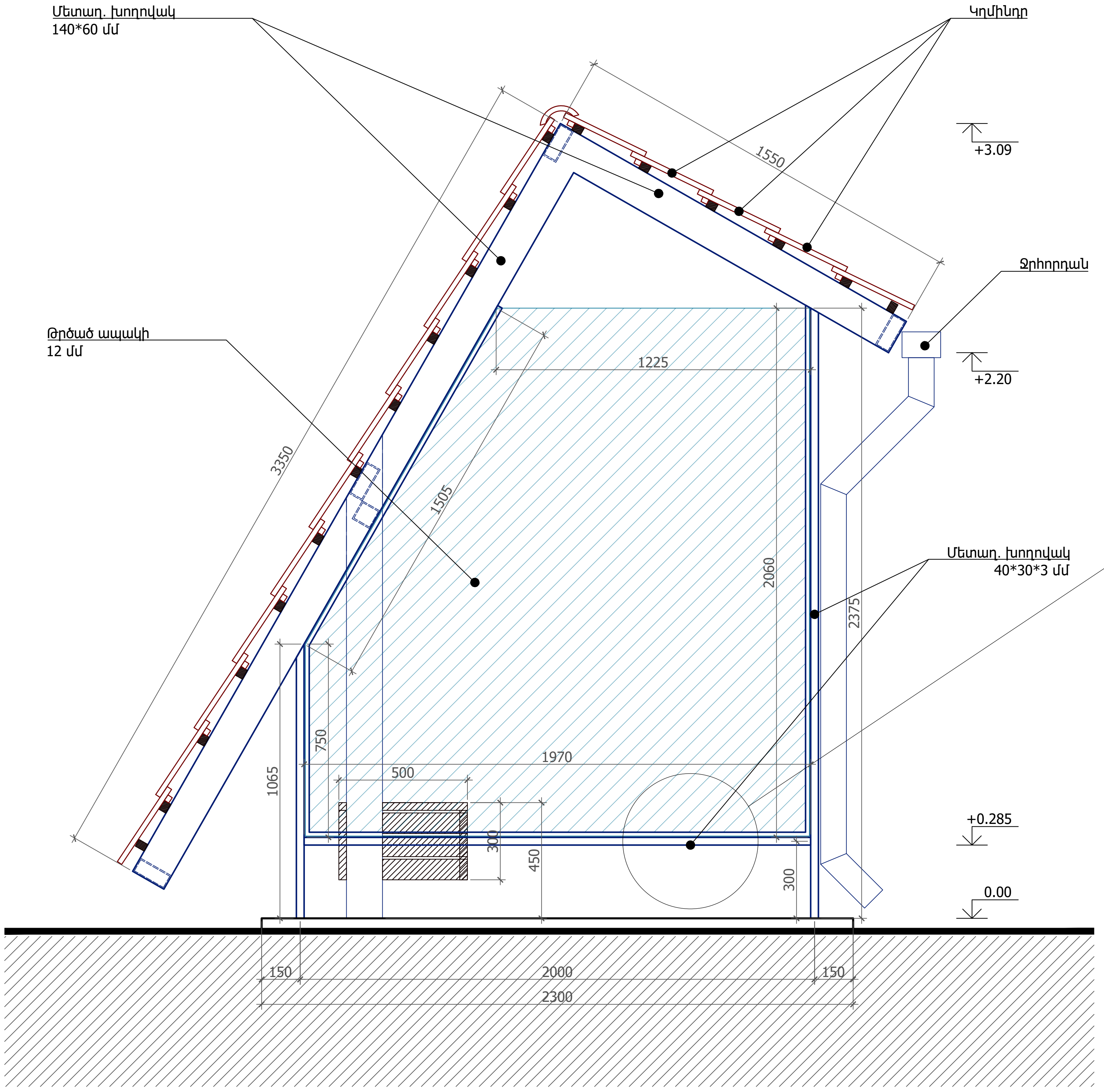

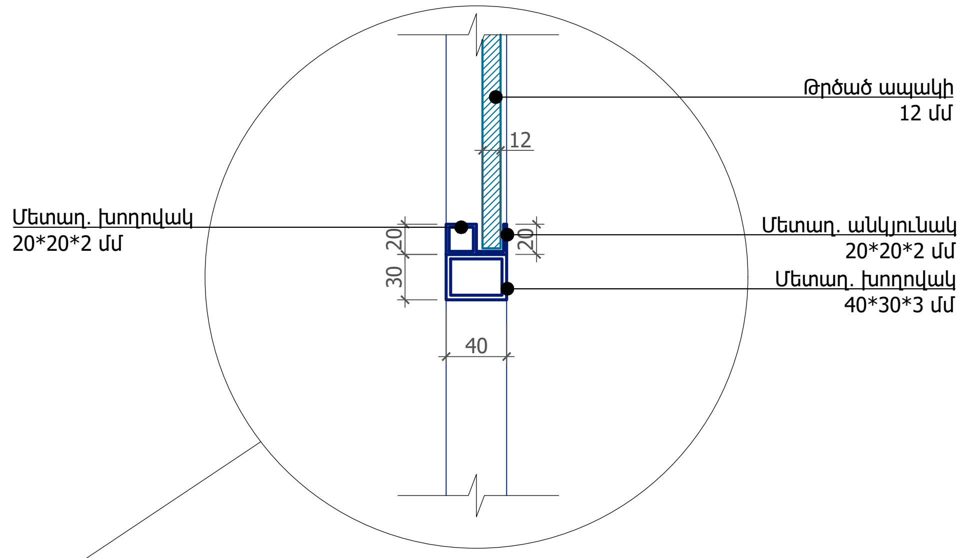

Ապակու ամրացման հանգույց

ԱՊԱԿՅԱ ԿՈՂԱՊԱՏ

Հ/Հ	Անվանում	Միավոր	Քանակ
1	Մետաղ. խողովակ 40*30*3 մմ	գծմ	5.6
2	Մետաղ. խողովակ 20*20*2 մմ	գծմ	7.6
3	Մետաղ. անկյունակ 20*20*2 մմ	գծմ	7.6
4	Թրծված ապակի թափանցիկ 12 մմ	քմ	3.6

Ծանոթություն.
- Մետաղական կմախքի մանրամասները տես Կոնստրուկտորական մասում,
- Մետաղական մասը յուղաներկել՝ RAL 7016,
- Կղմինդրի չափերն ու գույնը համաձայնեցնել նախագծողի հետ:

Նախագծող
sp2.am ///

Պատվիրատու
GIZ
Deutsche Gesellschaft für Internationale Zusammenarbeit (GIZ) GmbH

Նախագիծ
Ստեփանավան համայնքում տիպային տրանսպորտային կանգառների նախագիծ

Հասցե
Լոռու մարզ, Ստեփանավան համայնք

Նախագիծ համար /
2516_02

Փուլ / ԱՃ

Անվանում /
Փոքր կանգառի կողային ճակատ

Մասշտաբ / Մ 1:20
Թերթ / Ճ - 105
Ամսաթիվ / 29.01.2026

ՆԳՃ՝
Ս. Պետրոսյան

Ճարտարապետ՝
Ի. Մերդինյան

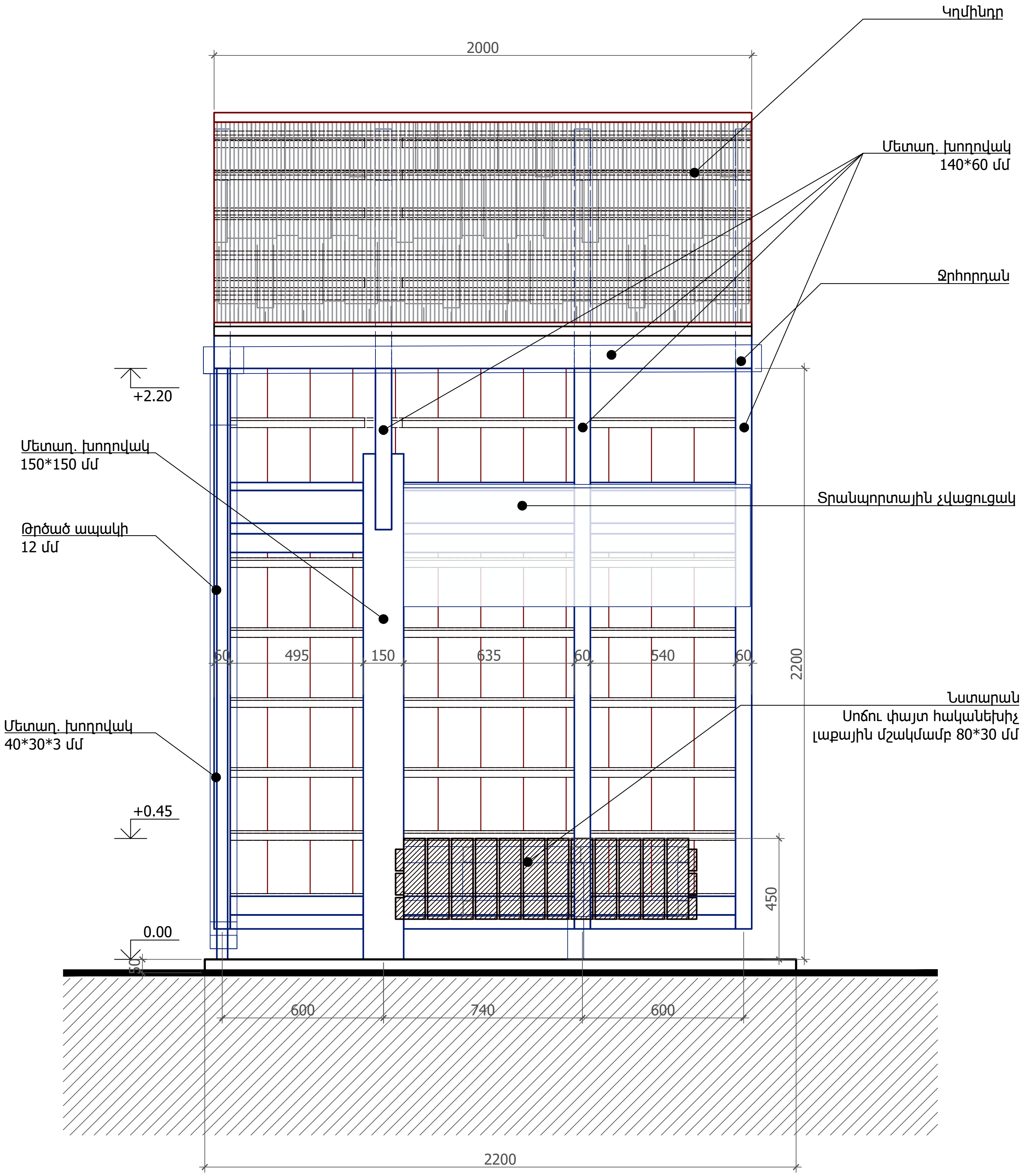

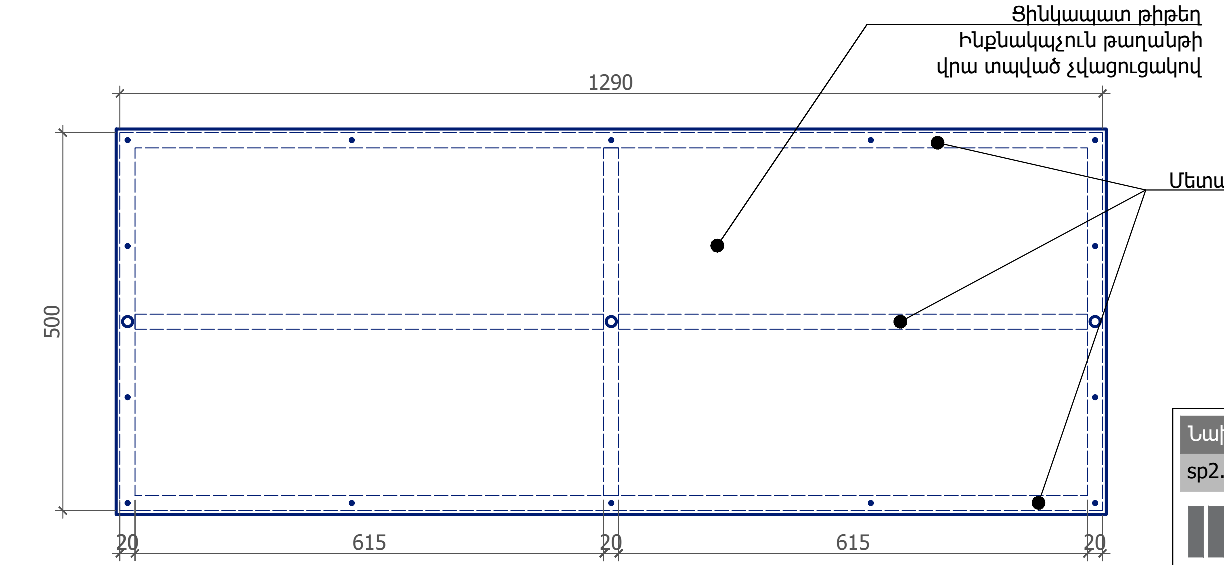

Ցուցանակի ճակատ

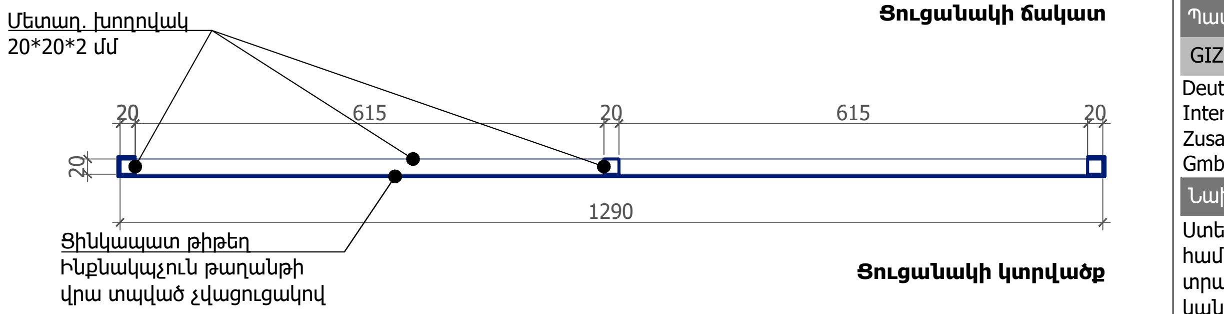

Ցուցանակի կտրվածք

ՑՈՒՑՆԱԿԱՆ

Հ/Հ	Անվանում	Միավոր	Քանակ
1	Ցինկապատ թիթեղ	քմ	0.8
2	Մետաղ. խողովակ 20*20*2 մմ	գծմ	5.3

Ծանոթություն.

- Մետաղական կմախքի մանրամասները տես Կոնստրուկտորական մասում,
- Մետաղական մասը յուղաներկել՝ RAL 7016,
- Կղմինդրի չափերն ու գույնը համաձայնեցնել նախագծողի հետ:

Նախագծող
sp2.am ///

Պատվիրատու
GIZ
Deutsche Gesellschaft für Internationale Zusammenarbeit (GIZ) GmbH

Նախագիծ
Ստեփանավան համայնքում տիպային տրանսպորտային կանգառների նախագիծ

Հասցե
Լոռու մարզ, Ստեփանավան համայնք

Նախագիծ համար /
2516_02

Փուլ / ԱՇ

Անվանում /
Փոքր կանգառի հիմնական ճակատ

Մասշտաբ / Մ 1:20
Թերթ / Ճ - 106
Ամսաթիվ / 29.01.2026
ՆԳՃ՝
Ս. Պետրոսյան
Ճարտարապետ
Ի. Մերդինյան

ԿՈՆՍՏՐՈՒԿՏՈՐԱԿԱՆ ՄԱՍ

ԳԾԱԳՐԵՐԻ ԱՆՎԱՆԱՑԱՆԿ	
ԷՋ	ԱՆՎԱՆՈՒՄ
-	ԳԾԱԳՐԵՐԻ ԱՆՎԱՆԱՑԱՆԿ, ԲԱՑԱՏՐԱԳԻՐ
1	ՄԵԾ ԵՎ ՓՈՔՐ ԿԱՆԳԱՌՆԵՐԻ Ե/Բ ՀԻՄՔԵՐԻ ԵՎ ՄՍ-1 ՄԵՏԱՂԵ ՍՅՈՒՆԵՐԻ ՏԵՂԱԿԱՊՄԱՆ ՀԱՏԱԿԱԳԾԵՐ
2	ՄԵԾ ԵՎ ՓՈՔՐ ԿԱՆԳԱՌՆԵՐԻ ՏՀ - 1,1',1'' ՏԱՐԱԾԱԿԱՆ ՀԱՆԳՈՒՅՑՆԵՐ
3	ՏԱՆԻՔԻ ՄԵՏԱՂԵ ԾԱԾԿԻ ՀԱՏԱԿԱԳԾԵՐ, ԿՏՐՎԱԾՔՆԵՐ 1-1
4	ԿՏՐՎԱԾՔ 2-2, ՏՀ 2,3 ՏԱՐԱԾԱԿԱՆ ՀԱՆԳՈՒՅՑՆԵՐ, ՄԱՍՆԱԳԻՐ
5	ՏՀ-2 ՏԱՐԱԾԱԿԱՆ ՀԱՆԳՈՒՅՑ, ՄԱՍՆԱԳԻՐ

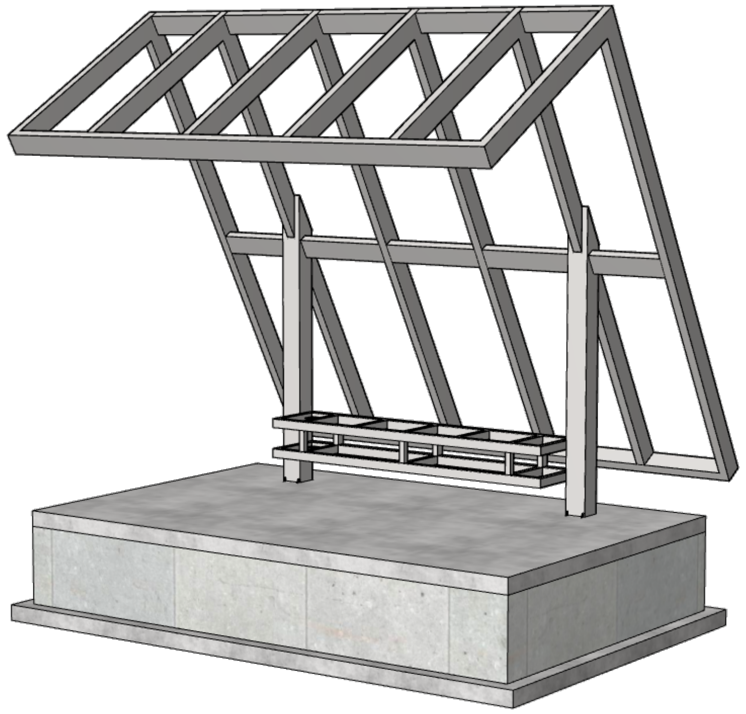

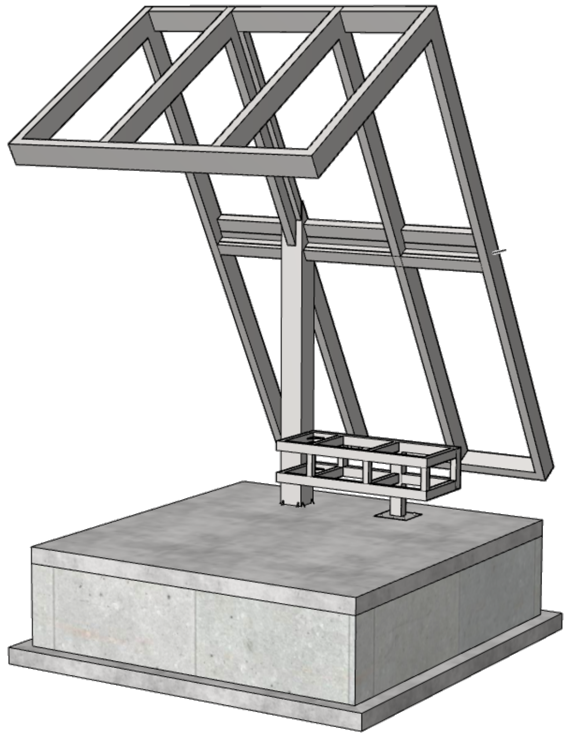

ԲԱՑԱՏՐԱԳԻՐ

ՀՀ Լոռու մարզի, Ստեփանավան համայնքում կառուցվող մեծ և փոքր կանգառների կոնստրուկտորական մաս իրականացված է ճարտարապետահատակագծային առաջադրանքի և ճարտարապետական նախագծի հիման վրա և համապատասխանում է ՀՀ գործող շինարարական նորմերին և կանոններին:

1. Մեծ կանգառը՝ հատակագծում ուղղանկյունաձև է՝ 3.55 x 2.30 մ արտաքին եզրագծով միաձույլ երկաթբետոնե ժապավենային հիմքերով և մետաղե հիմնակմախքով, վերջինս ամրակապվում է ժապավենային հիմքերին նախապես թողնված պողպատե ներդիրների միջոցով: Երկաթբետոնե ժապավենային հիմքերը հատակագծում իրականացված են կանգառի հատակագծի արտաքին պարագծով, 50 x 40, 50 x 25 սմ հատվածքի, միաձույլ B25 դասի ծանր բետոնից, ամրանավորված A500C դասի երկայնական ամրաններով և A240 դասի անուրներով: Կանգառի սյուներն իրենցից ներկայացնում են C235 դասի պողպատե □140x5 քառակուսի հատվածքի ուղղաձիգ խողովակներ: Կանգառի երկթեք տանիքի ծածկի գլխավոր հեծանները ընտրված են □140x60x5 հատվածքի, իսկ բաշխիչ- և եզրայինները՝ □140x60x4(3) հատվածքի: Գլխավոր թեք հեծանները (թեքան) անցնում են սյուների միջով անխզելի եղանակով (սյուների վերին հատվածամասը նախապես պետք է ադապտացնել թեք հեծանի տեղադրման համար, հնարավորության դեպքում՝ արտադրական պայմաններում): Ապա սյան վերին հատվածում տեղադրվում է 8մմ հաստությամբ մետաղե թերթ, որը պարագծային եռակցմամբ միացվում է և սյանը, և հեծաններին: Որպես տանիքածածկույթ ընտրվել են կղմիդրե սալիկներ: Վերջինիս համար նախատեսվող կավարամածի և իրականացման տեխնոլոգիայի ցուցումները տրված են ճարտարապետական մասում:

Հիմնակմախքի կոնստրուկտիվ հաշվարկն իրակացվել է ստորև բերված բեռնվածքների ազդեցությունից.

Մշտական.

- Զողերի սեփական քաշ՝ · 1.05,
- Տանիքի ծածկույթի քաշ (կղմիդրե սալիկներ)՝ 50 կգ/մ^2:

Ժամանակավոր կարճատև.

- Ձյան բեռնվածք՝ 70 · 1.4 ≈ 100 կգ/մ^2,
- Քամու բեռնվածք՝ 48 · 1.4 ≈ 70 կգ/մ^2:

Հատուկ բեռնվածք.

- Սեյսմիկ բեռնվածք: Հաշվարկն իրականացված է 2-րդ սեյսմիկ գոտու համար, գրունտի կարգը պայմանականորեն ընդունված է 3-րդ: Տեղափոխությունների և տատանման պարբերության ստուգման համար՝ $k_1 = 0.8$, իսկ ընտրված հատվածքների կրողունակության (ամրության, տեղային կայունության) ստուգման համար՝ $k_1 = 0.25$ **(սեյսմիկ հաշվարկն իրականացված է ըստ ՀՀՇՆ 20.04-2020 «ԵՐԿՐԱՇԱՐԺԱԴԻՄԱՑԿՈՒՆ ՇԻՆԱՐԱՐՈՒԹՅՈՒՆ» ՆԱԽԱԳԾՄԱՆ ՆՈՐՄԵՐԻ):**

2. Փոքր կանգառը, ի տարբերություն մեծ կանգառի, ունի մեկ C235 դասի պողպատե □150x8 քառակուսի հատվածքի սյան վրա կոշտ ամրակապված բարձակային կոնստրուկտիվ լուծում, որի դեպքում սյունը հատվում է երկու փոխուղղահայաց □140x60x5 հատվածքի գլխավոր հեծաններով՝ ապահովելով վերջիններիս անխզելիությունը: Հատակագծում կանգառի հիմքերի արտաքին եզրագծի չափերը՝ 2.30 x 2.20 մ: **Փոքր կանգառի** կրող համակարգի հաշվարկներում բեռները և ազդեցությունները կիրառվել են վերը նկարագրված **մեծ կանգառի** վրա ազդող համապատասխան բեռներով:

Փոսորակները բացելուց հետո հիմնատակերը ակտավորել ինժեներ-երկրաբանի մասնակցությամբ, անհրաժեշտության դեպքում հիմքերի կոնստրուկցիաներում կատարել փոփոխություն:

Նախագծող	sp2.am ///
Պատվիրատու	GIZ Deutsche Gesellschaft für Internationale Zusammenarbeit (GIZ) GmbH
Նախագիծ	Ստեփանավան համայնքում տիպային տրանսպորտային կանգառների նախագիծ
Հասցե	Լոռու մարզ, Ստեփանավան համայնք
Նախագիծ համար /	2516_02
Փուլ /	Կ
Անվանում /	ԳԾԱԳՐԵՐԻ ԱՆՎԱՆԱՑԱՆԿ, ԲԱՑԱՏՐԱԳԻՐ
Մասշտաբ /	1:...
Թերթ /	-
Ամսաթիվ /	17/01/2026
ՆԳԾ՝	Ս. Պետրոսյան
Կոնստրուկտոր՝	Ա. Մելքոնյան
Կոնստրուկտոր՝	Ս. Մալումյան

ՄԵԾ ԿԱՆԳԱՌԻ Ե/Բ ՀԻՄՔԵՐԻ ԵՎ ՄՍ-1 ՄԵՏԱՂԵ ՍՅՈՒՆԵՐԻ ՏԵՂԱԿԱՊՄԱՆ ՀԱՏԱԿԱԳԻԾ Մ1:50

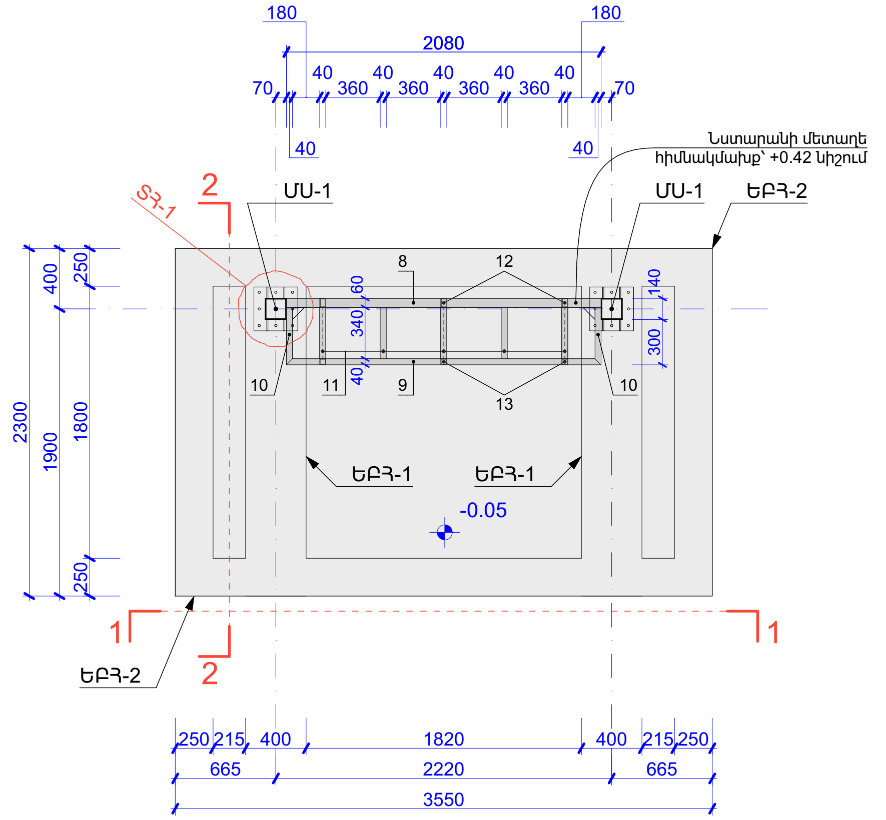

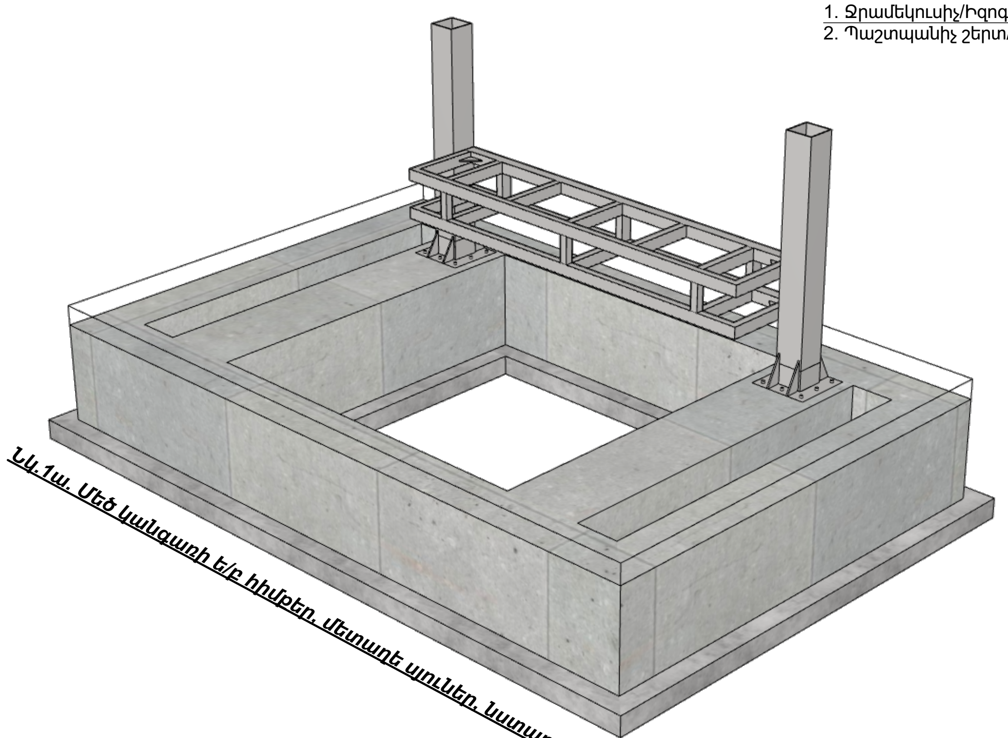

Նկ.1ա. Մեծ կանգառի ե/բ հիմքեր, մետաղե սյուներ, նստարան

ԵԲՀ-1
Մ1:20

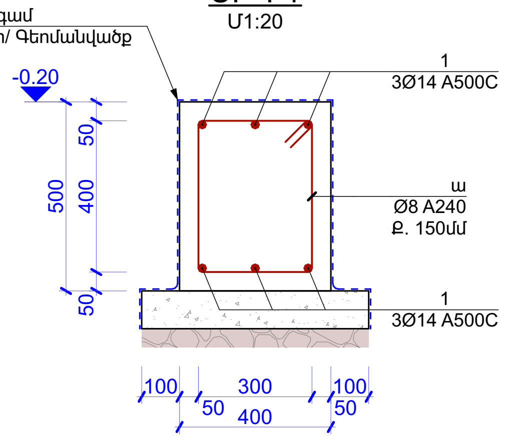

ԵԲՀ-2
Մ1:20

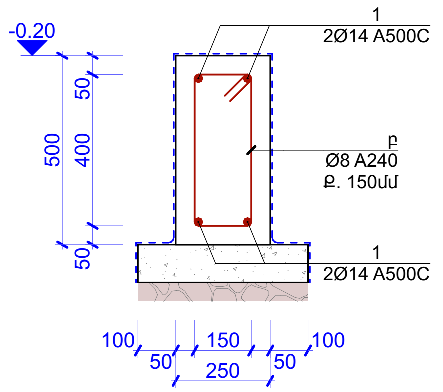

Ե/Բ ՀԱՐԹԱԾԵՐՏ
Մ1:20

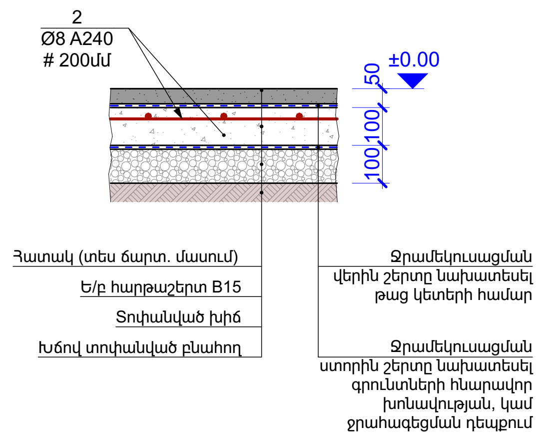

ՓՈՔՐ ԿԱՆԳԱՌԻ Ե/Բ ՀԻՄՔԵՐԻ ԵՎ ՄՍ-1 ՄԵՏԱՂԵ ՍՅԱՆ ՏԵՂԱԿԱՊՄԱՆ ՀԱՏԱԿԱԳԻԾ Մ1:50

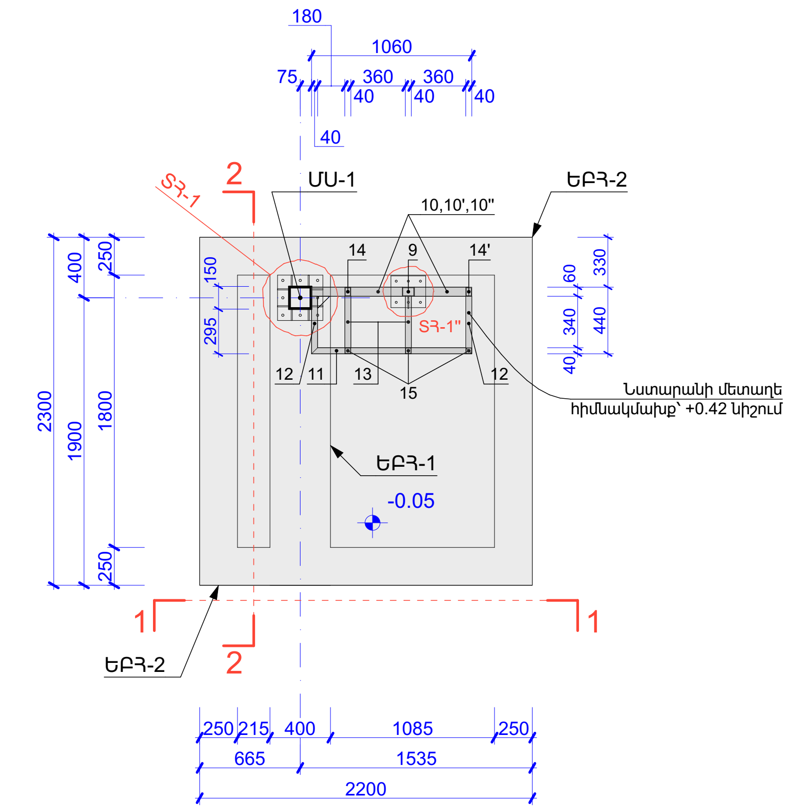

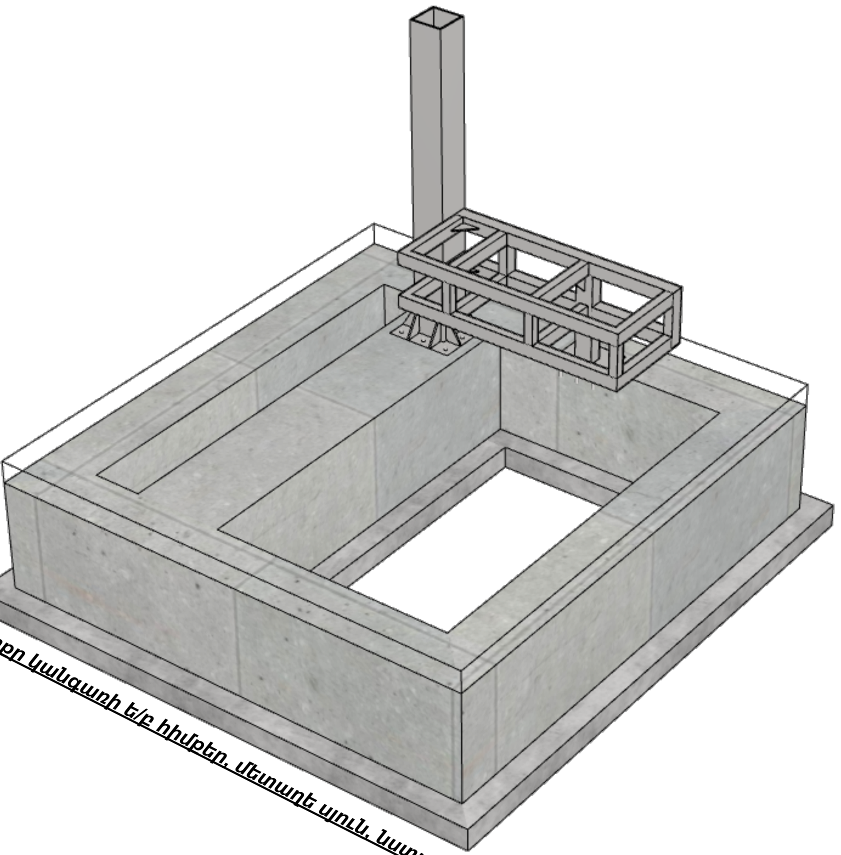

Նկ.1բ. Փոքր կանգառի ե/բ հիմքեր, մետաղե սյուն, նստարան

1. Անկյուններում էսքիզներում տրված չափերը համապատասխանում են դրանց ներքին ուղղագծի չափերին՝

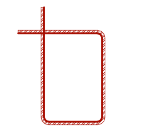

№	ՁՈՂԵՐԻ ԷՍՔԻԶ
ա	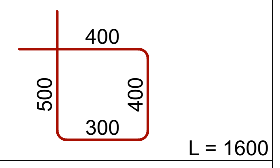 400, 500, 400, 300 — L = 1600
բ	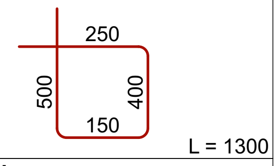 250, 500, 400, 150 — L = 1300
a	Արտաքին 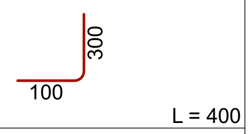 300, 100 — L = 400
b	Արտաքին 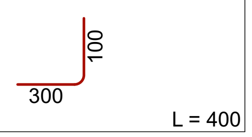 100, 300 — L = 400

ԾԱՆՈԹԱԳՐՈՒԹՅՈՒՆ - 1

1. Ե/բ միաձույլ հիմքերը նախատեսվում է կառուցել B25 դասի միաձույլ ծանր երկաթբետոնից բազալտե խճի և կվարցային ավազի լցանյութով,
2. Հիմքերի արտաքին մակերևույթները ջրամեկուսացնել և պատել պաշտպանիչ շերտով (վերջիններիս ներքին մակերևույթների մեկուսացման աշխատանքները պետք է իրականացնել անհրաժեշտության դեպքում՝ հնարավոր ոչ թույլատրելի խոնավության կամ ջրահագեցման պայմանների առկայության դեպքում): Հարկ է նշել, որ տվյալ շերտերի տեսակը և դրանց իրականացման անհրաժեշտությունը պետք է քննարկել համապատասխան մասնագետի հետ: Տես նաև ճարտարապետական մասը,
3. Հիմքերի հիմնատակերի, ինչպես նաև, գրունտի սառեցման խորությունը ճշգրտել տվյալ տեղանքի երկրաբանական փաստացի տվյալների հետ: Անբարենպաստ հիմնատակերի կամ գրունտների (ցածր կրողունակությամբ) ի հայտ գալու դեպքում, պարտադիր դիմել կոնստրուկտորին և երկրաբանին:

Նախագծող	sp2.am ///
Պատվիրատու	GIZ Deutsche Gesellschaft für Internationale Zusammenarbeit (GIZ) GmbH
Նախագիծ	Ստեփանավան համայնքում տիպային տրանսպորտային կանգառների նախագիծ
Հասցե	Լոռու մարզ, Ստեփանավան համայնք
Նախագիծ համար /	2516_02
Փուլ /	Կ
Անվանում /	ՄԵԾ ԵՎ ՓՈՔՐ ԿԱՆԳԱՌՆԵՐԻ Ե/Բ ՀԻՄՔԵՐԻ ԵՎ ՄՍ-1 ՄԵՏԱՂԵ ՍՅՈՒՆԵՐԻ ՏԵՂԱԿԱՊՄԱՆ ՀԱՏԱԿԱԳԾԵՐ
Մասշտաբ /	1:...
Թերթ /	1
Ամսաթիվ /	17/01/2026
ՆԳԾ՝	Ս. Պետրոսյան
Կոնստրուկտոր՝	Ա. Մելքոնյան
Կոնստրուկտոր՝	Ս. Մալումյան

ՏՀ-1
Մեծ կանգառ

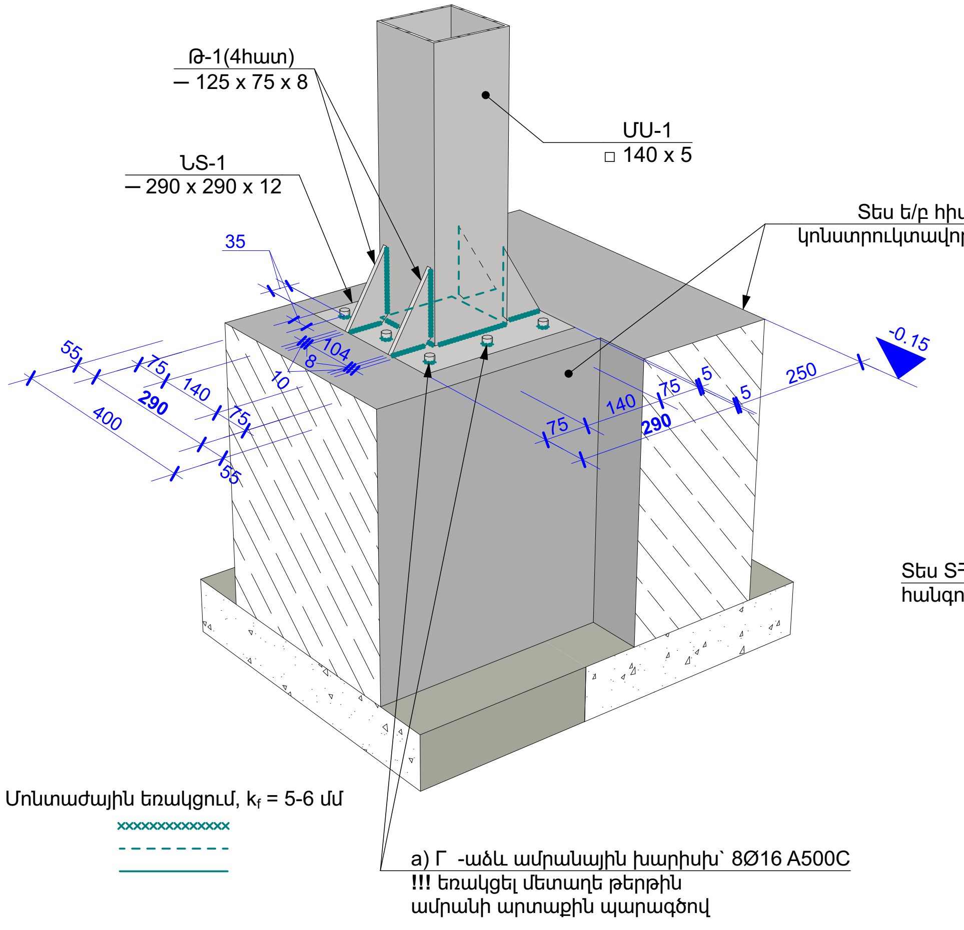

ՏՀ-1'
Մեծ կանգառ

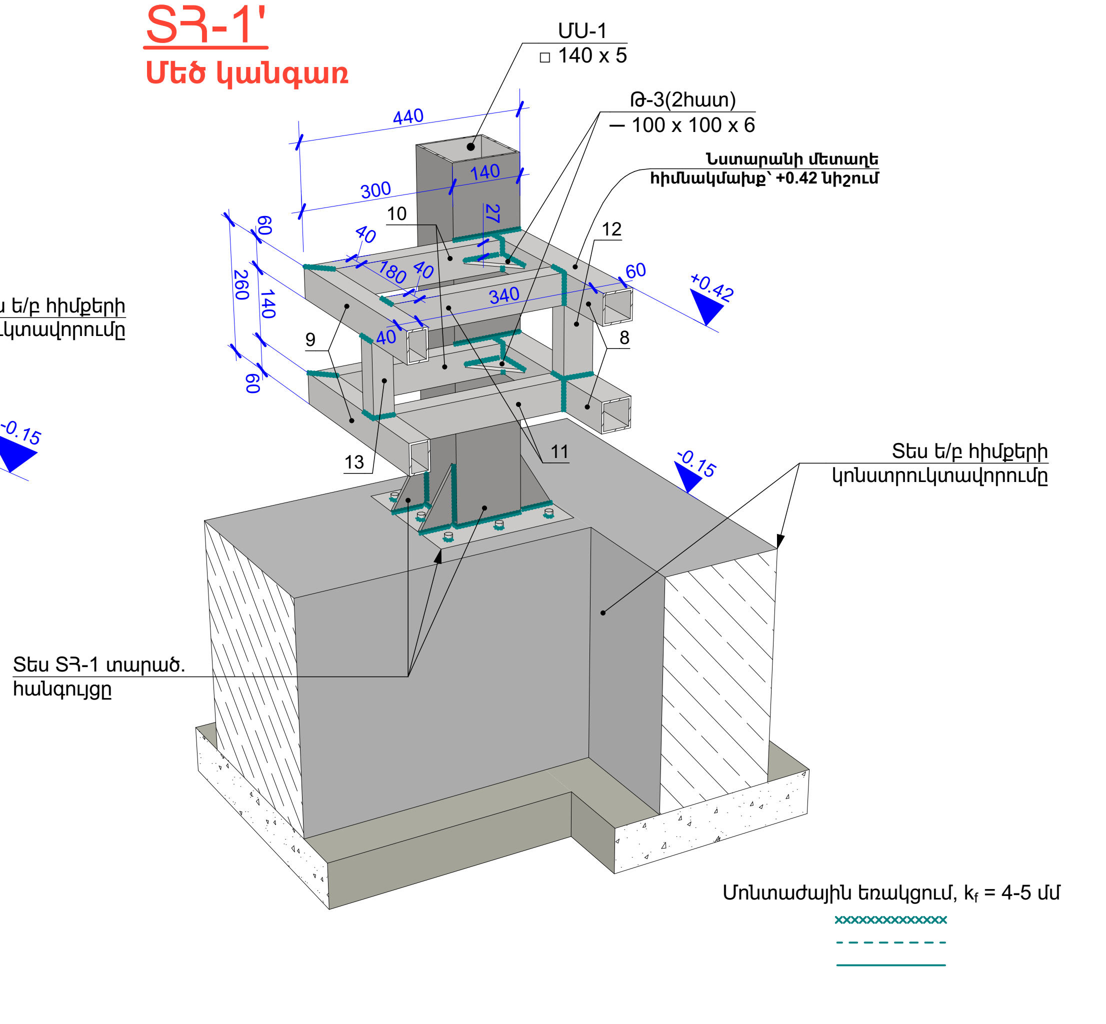

ԾԱՆՈԹԱԳՐՈՒԹՅՈՒՆ - 1

1. Ե/բ միաձույլ հիմքերը նախատեսվում է կառուցել B25 դասի միաձույլ ծանր երկաթբետոնից բազալտե խճի և կվարցային ավազի լցանյութով,
2. Հիմքերի արտաքին մակերևույթները ջրամեկուսացնել և պատել պաշտպանիչ շերտով (վերջիններիս ներքին մակերևույթների մեկուսացման աշխատանքները պետք է իրականացնել անհրաժեշտության դեպքում՝ հնարավոր ոչ թույլատրելի խոնավության կամ ջրահագեցման պայմանների առկայության դեպքում): Հարկ է նշել, որ տվյալ շերտերի տեսակը և դրանց իրականացման անհրաժեշտությունը պետք է քննարկել համապատասխան մասնագետի հետ: Տես նաև ճարտարապետական մասը,
3. Հիմքերի հիմնատակերի, ինչպես նաև, գրունտի սառեցման խորությունը ճշգրտել տվյալ տեղանքի երկրաբանական փաստացի տվյալների հետ: Անբարենպաստ հիմնատակերի կամ գրունտների (ցածր կրողունակությամբ) ի հայտ գալու դեպքում, պարտադիր դիմել կոնստրուկտորին և երկրաբանին:

ԾԱՆՈԹԱԳՐՈՒԹՅՈՒՆ - 2

1.Բոլոր ներդիր տարրերը տեղադրել բետոնացման աշխատանքներից առաջ, ամրանային խարիխները տեղային ամրակապել ե/բ հիմքի ամրաններին,
2. Չնշված եռքային կարերի նիստերը ընդունել՝ k_f = 4 մմ,
3.Պողպատե տարրերը ընտրված են C235 դասի,
4. Եռակցումներն իրականացնել Э42A էլեկտրոդներով (Ø4-5մմ),
5. Մետաղե բոլոր թերթերը, խողովակներն, ինչպես նաև ամրանային խարիխների վերին եզրերը ներկել հակակոռոզիան ներկով,
6. Մետաղե բոլոր խողովակների և թերթերի միացումները նախատեսված է եռակցմամբ, հնարավորության դեպքում վերջիններիս ամբողջ պարագծով:

ՏՀ-1
Փոքր կանգառ

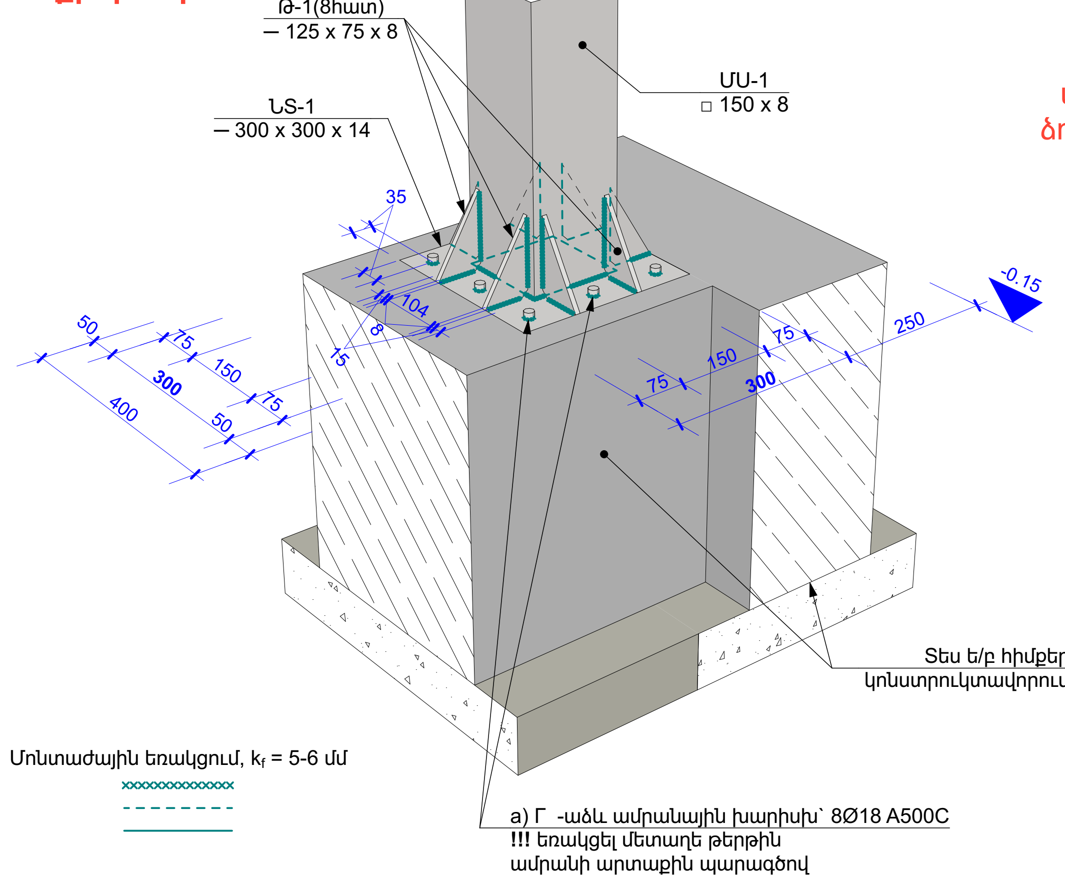

ՏՀ-1'

Փոքր կանգառի համար տվյալ հանգույցում նախատեսվող նստարանի կոնստրուկտիվ լուծումը նույնական է **Մեծ կանգառի** լուծմանը. տարբերությունը վերաբերում է միայն ծողերի համարակալմանը և ՄՍ-1 սյանը, որին ամրակապվում է նստարանի համապատասխան հատվածը:

...

ՏՀ-1''
Փոքր կանգառ

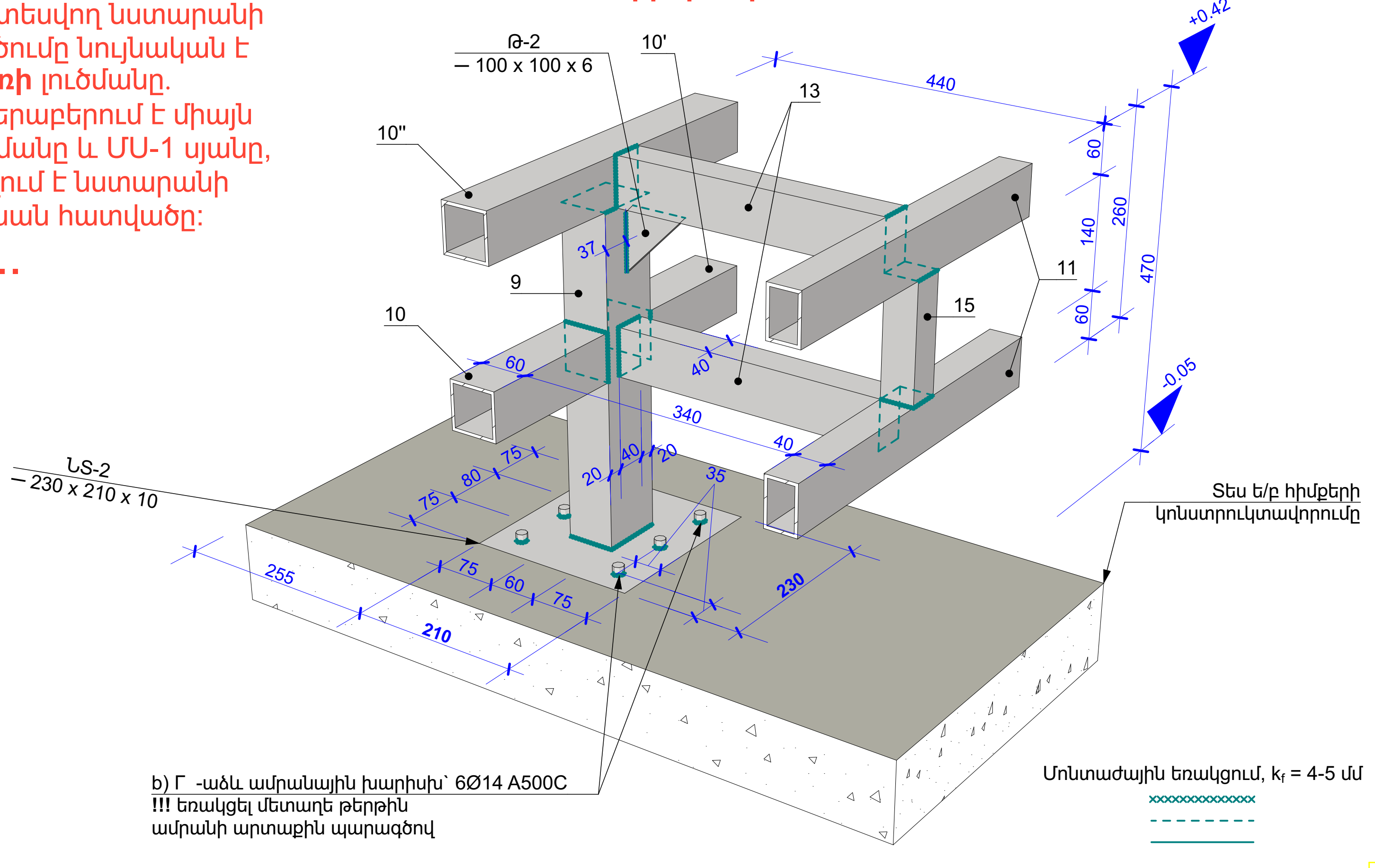

Նախագծող	
sp2.am ///	
Պատվիրատու	
GIZ	
Deutsche Gesellschaft für Internationale Zusammenarbeit (GIZ) GmbH	
Նախագիծ	
Ստեփանավան համայնքում տիպային տրանսպորտային կանգառների նախագիծ	
Հասցե	
Լոռու մարզ, Ստեփանավան համայնք	
Նախագիծ համար /	
2516_02	
Փուլ /	Կ
Անվանում /	
ՄԵԾ ԵՎ ՓՈՔՐ ԿԱՆԳԱՌՆԵՐԻ ՏՀ - 1,1',1'' ՏԱՐԱԾԱԿԱՆ ՀԱՆԳՈՒՅՑՆԵՐ	
Մասշտաբ /	1:...
Թերթ /	2
Ամսաթիվ /	17/01/2026
ՆԳճ՝	
Ս. Պետրոսյան	
Կոնստրուկտոր՝	
Ա. Մելքոնյան	
Կոնստրուկտոր՝	
Ս. Մալումյան	

ՄԵԾ ԿԱՆԳԱՌԻ ՏԱՆԻՔԻ ՄԵՏԱՂԵ ԾԱԾԿԻ ՀԱՏԱԿԱԳԻԾ Մ1:50

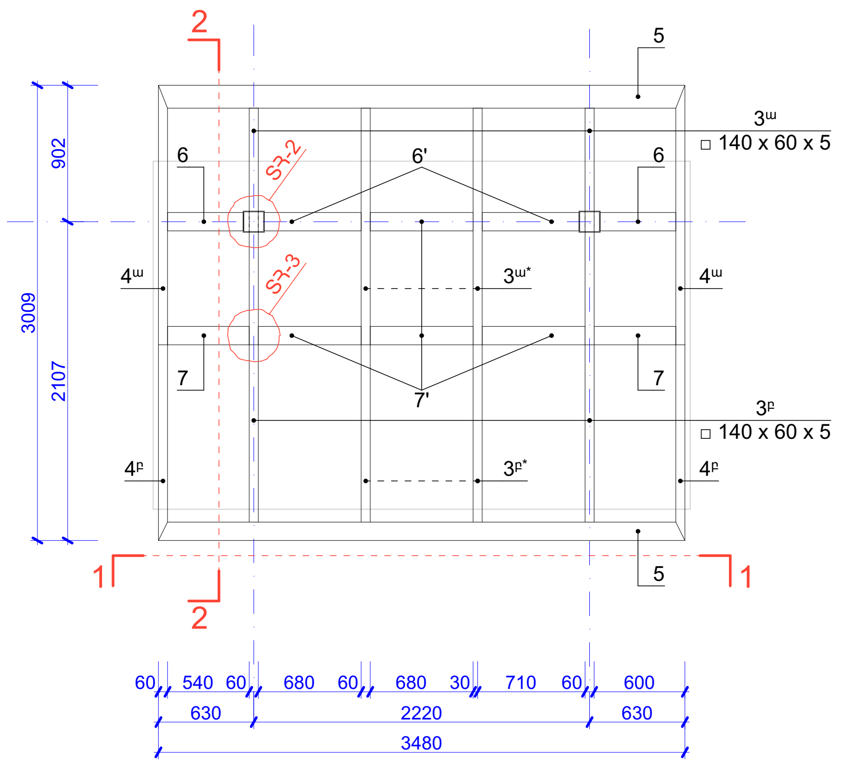

1-1 Մ1:50
Մեծ կանգառ

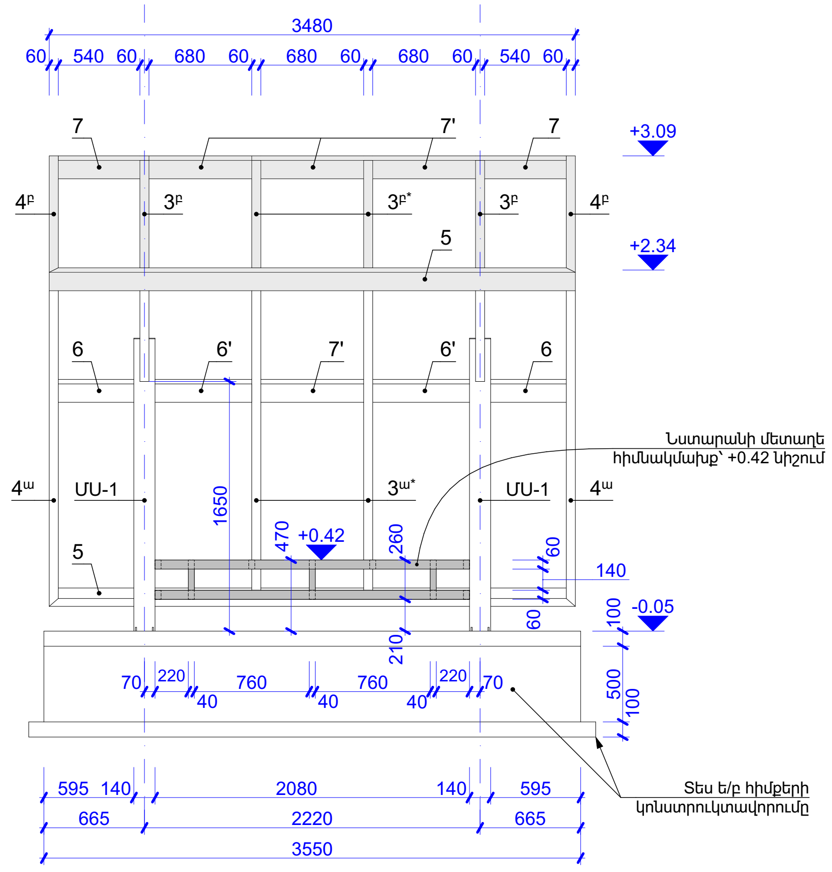

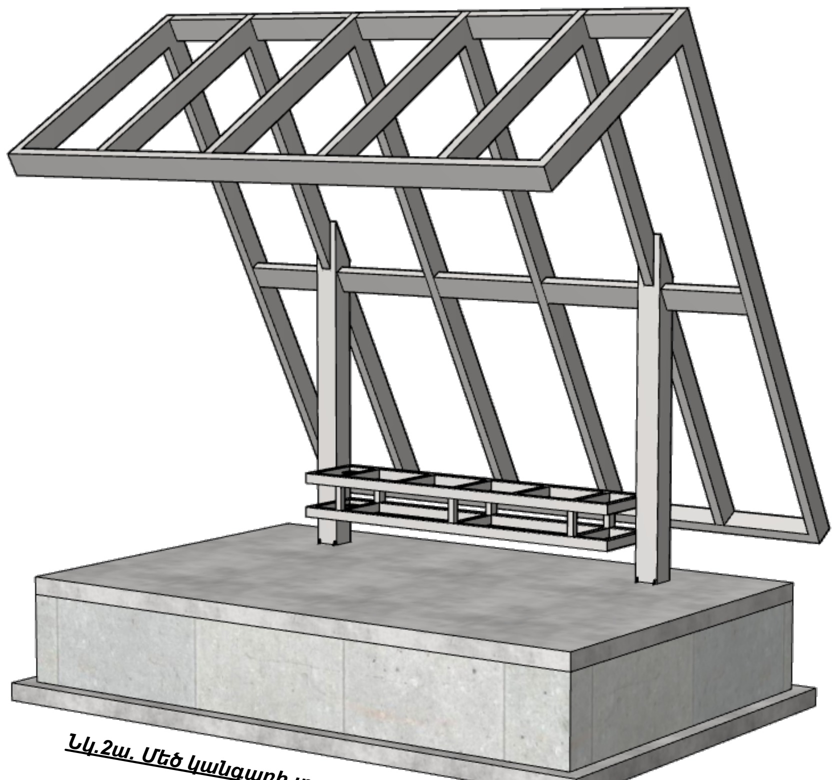

Նկ.2ա. Մեծ կանգառի տարածական տեսքը

ՓՈՔՐ ԿԱՆԳԱՌԻ ՏԱՆԻՔԻ ՄԵՏԱՂԵ ԾԱԾԿԻ ՀԱՏԱԿԱԳԻԾ Մ1:50

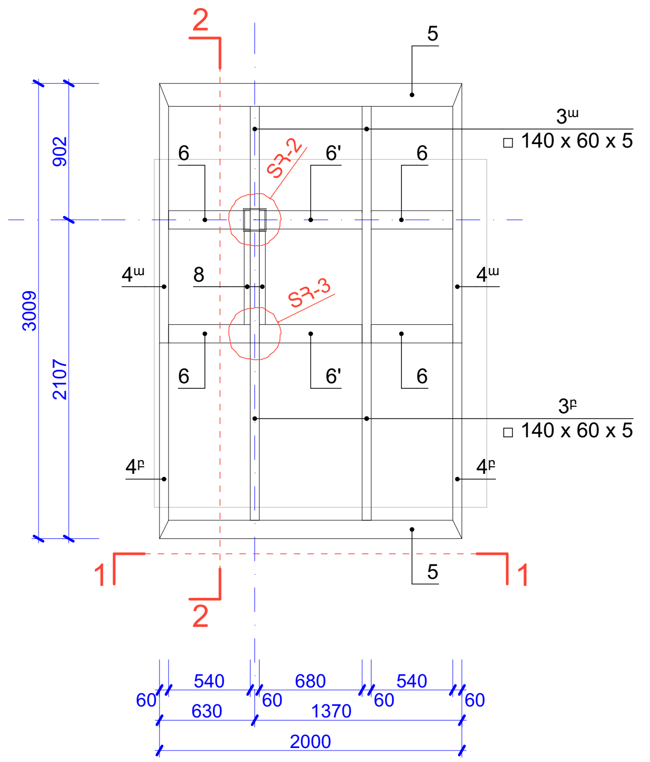

1-1 Մ1:50
Փոքր կանգառ

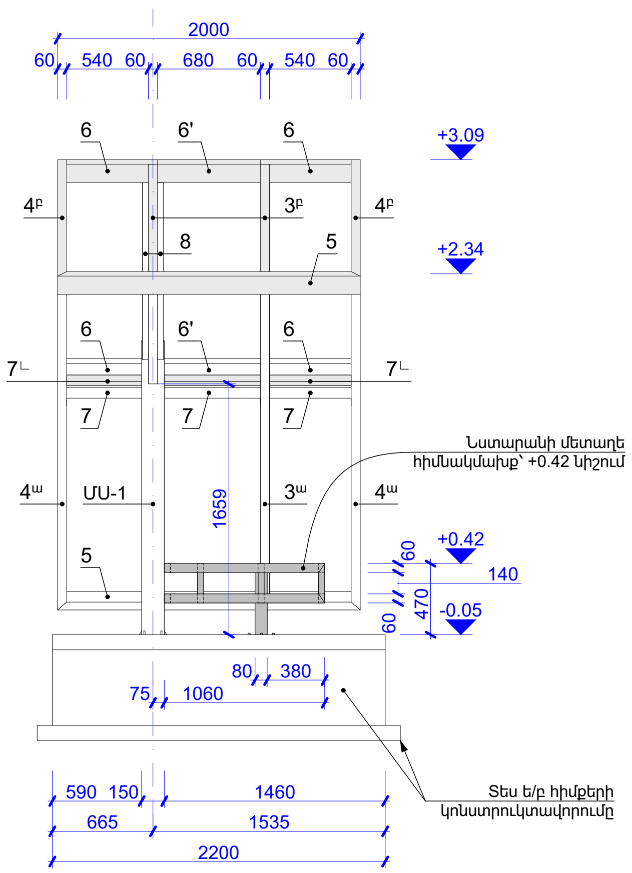

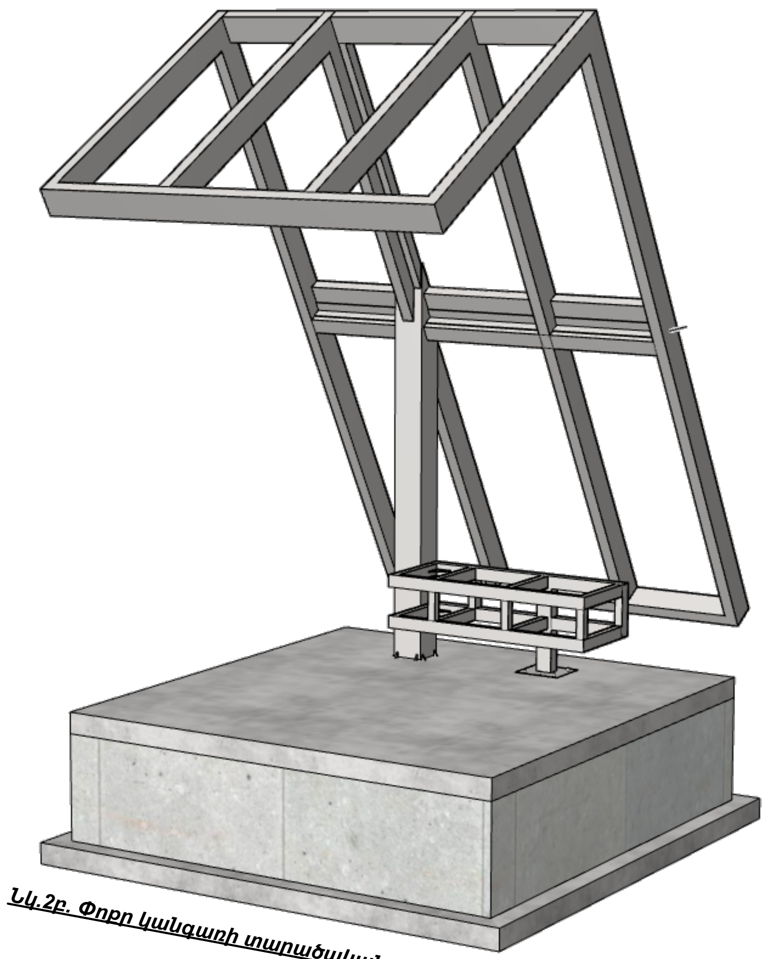

Նկ.2բ. Փոքր կանգառի տարածական տեսքը

ԾԱՆՈԹԱԳՐՈՒԹՅՈՒՆ - 2

1.Բոլոր ներդիր տարրերը տեղադրել բետոնացման աշխատանքներից առաջ, ամրանային խարիսխները տեղային ամրակապել ե/բ հիմքի ամրաններին,
2. Չնշված եռքային կարերի նիստերը ընդունել՝ k_f = 4 մմ,
3.Պողպատե տարրերը ընտրված են C235 դասի,
4. Եռակցումներն իրականացնել Э42A էլեկտրոդներով (Ø4-5մմ),
5. Մետաղե բոլոր թերթերը, խողովակներն, ինչպես նաև ամրանային խարիսխների վերին եզրերը ներկել հակակոռոզիան ներկով,
6. Մետաղե բոլոր խողովակների և թերթերի միացումները նախատեսված է եռակցմամբ, հնարավորության դեպքում վերջիններիս ամբողջ պարագծով:

Նախագծող	
sp2.am ///	
Պատվիրատու	
GIZ	
Deutsche Gesellschaft für Internationale Zusammenarbeit (GIZ) GmbH	
Նախագիծ	
Ստեփանավան համայնքում տիպային տրանսպորտային կանգառների նախագիծ	
Հասցե	
Լոռու մարզ, Ստեփանավան համայնք	
Նախագիծ համար /	2516_02
Փուլ /	Կ
Անվանում /	ՏԱՆԻՔԻ ՄԵՏԱՂԵ ԾԱԾԿԻ ՀԱՏԱԿԱԳԾԵՐ, ԿՏՐՎԱԾՔՆԵՐ 1-1
Մասշտաբ /	1:...
Թերթ /	3
Ամսաթիվ /	17/01/2026
ՆԳՃ՝	Ս. Պետրոսյան
Կոնստրուկտոր՝	Ա. Մելքոնյան
Կոնստրուկտոր՝	Ս. Մալումյան

2-2 Մ1:50
Մեծ կանգառ

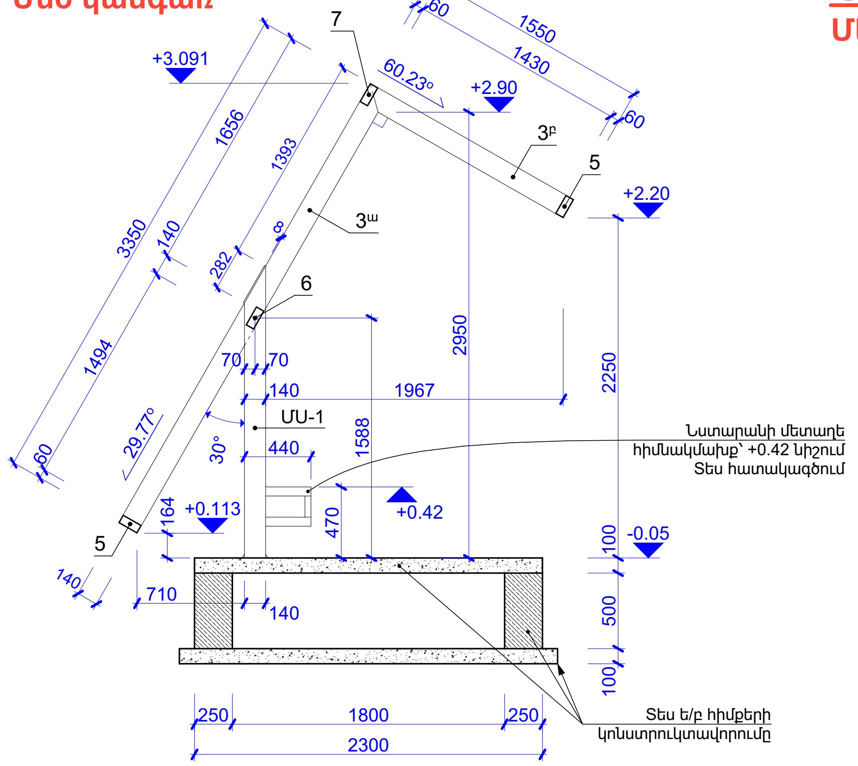

ՏՅ-2
Մեծ կանգառ

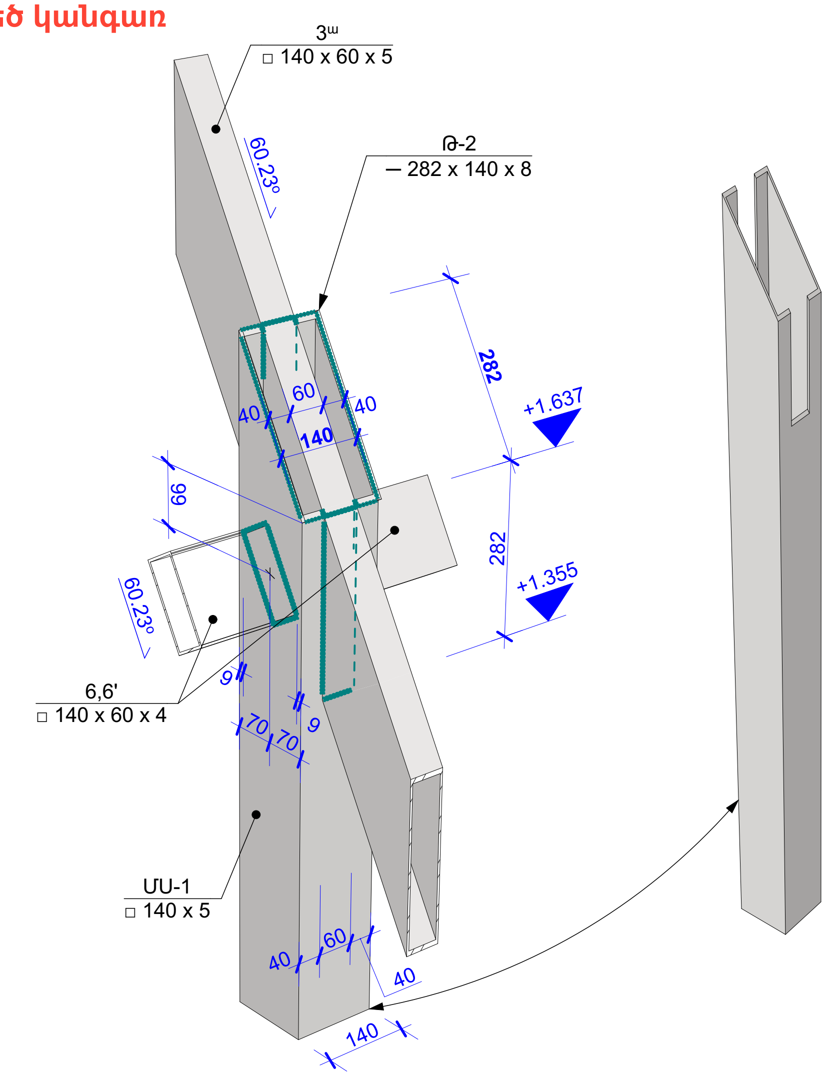

Մոնտաժային եռակցում, k_f = 4-5 մմ

ՏՅ-3
Մեծ կանգառ

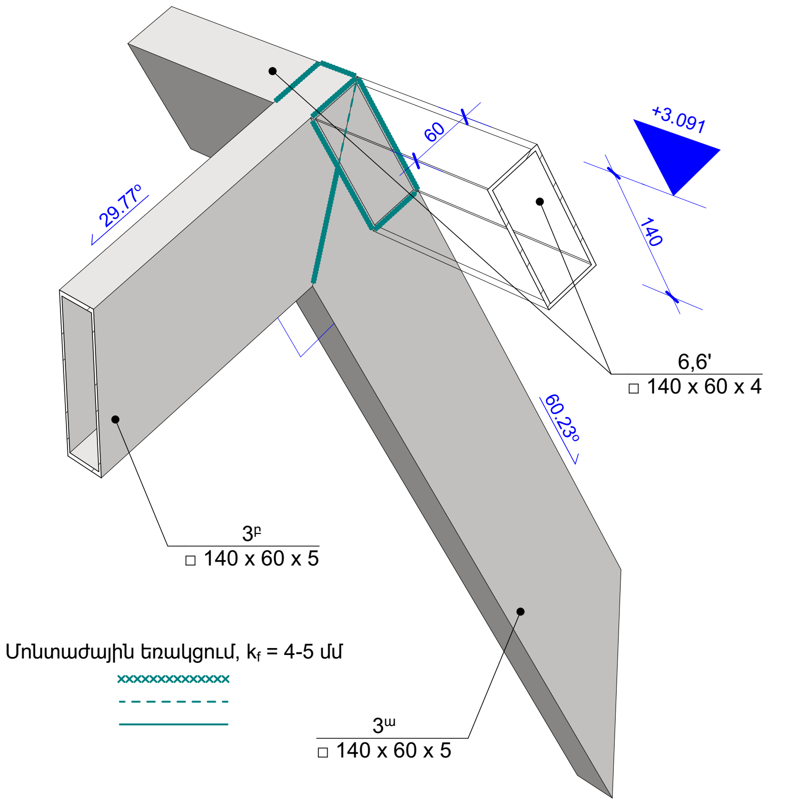

Մոնտաժային եռակցում, k_f = 4-5 մմ

2-2 Մ1:50
Փոքր կանգառ

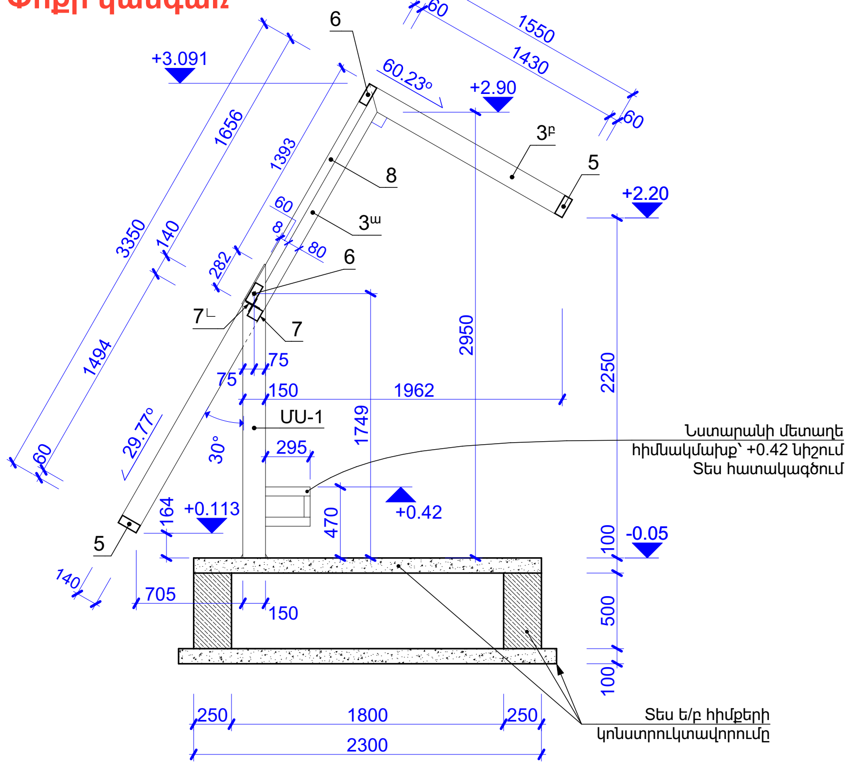

ՏՅ-3
Փոքր կանգառ

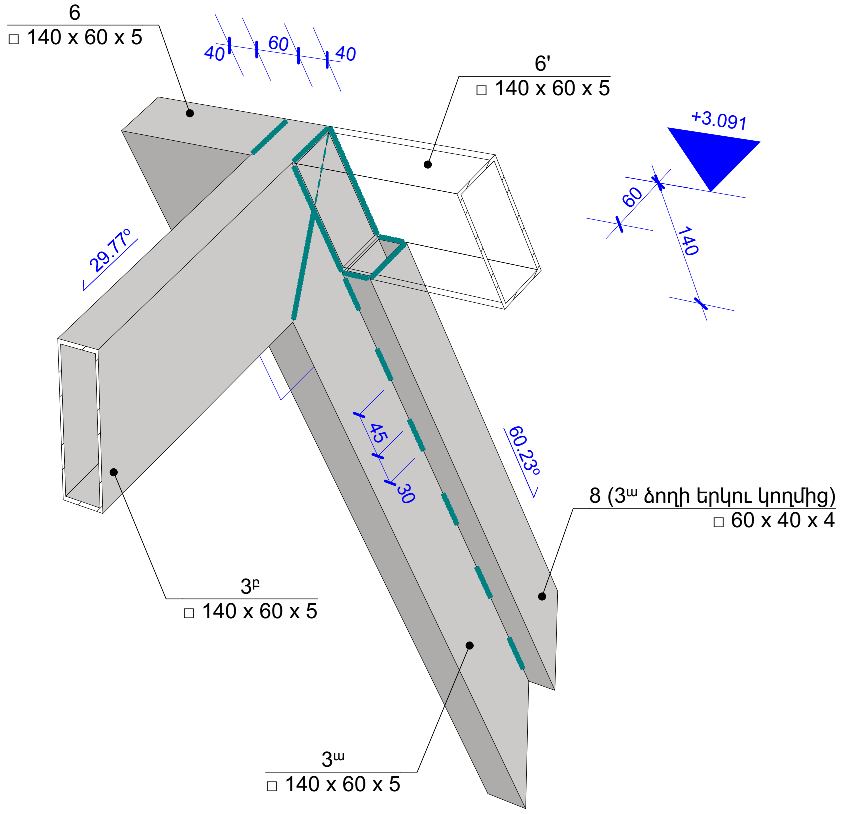

Մոնտաժային եռակցում, k_f = 4-5 մմ

ՄԵԾ ԿԱՆԳԱՌԻ ՀԻՄՆԱԿՄԱԽՔԻ ՄԱՍՆԱԳԻՐ

№	Անվանում		Երկ. (մմ)	Քանակ (հատ)	Քաշ(կգ) 1 Տարրի	Քաշ(կգ) Ընդ.
1	Ø 14	A500C	76 մ	1	91	91
ա	Ø 8	A240	1600	32	0.6	20
բ	Ø 8	A240	1300	66	0.5	34
2	Ø 8	A240	82 մ	1	32	32
Ե/բ հիմքեր՝ Ընդհանուր (կգ)						178
ՄՍ-1	□140 x 5		2032	2	43	86
3ա	□140 x 60 x 5		3290	2	49	98
3բ	□140 x 60 x 5		1490	2	22	44
3ա*	□140 x 60 x 4		3290	2	40	79
3բ*	□140 x 60 x 4		1490	2	18	36
4ա	□140 x 60 x 4		3350	2	40	81
4բ	□140 x 60 x 4		1550	2	19	37
5	□140 x 60 x 3		3480	2	32	64
6	□140 x 60 x 4		500	2	6	12
6'	□140 x 60 x 4		640	2	8	15
7	□140 x 60 x 4		540	2	7	13
7'	□140 x 60 x 4		680	4	8	33
8	□60 x 4		2080	2	15	29
9	□60 x 40 x 4		2080	2	12	24
10	□60 x 40 x 4		380	4	2	9
11	□60 x 40 x 4		340	8	2	16
12	□60 x 40 x 4		140	3	1	2
13	□40 x 4		140	3	1	2
ՆՏ-1	– 290 x 290 x 12		290	2	8	16
Թ-1	– 125 x 75 x 8		125	8	1	5
Թ-2	– 282 x 140 x 8		282	2	2	5
Թ-3	– 100 x 100 x 6		100	4	0.5	2
a	Ø 16	A500C	400	16	0.6	10
Մետաղե հիմնակմախք՝ Ընդհանուր (կգ)						719
Անվանում						Ծավ. (մ³)
Բետոն B15 (Նախապատրաստական շերտ)						0.70
Բետոն B15 (Հարթաշերտ)						0.82
Բետոն B25 (Հիմքեր)						2.05

ԾԱՆՈԹԱԳՐՈՒԹՅՈՒՆ - 2

1.Բոլոր ներդիր տարրերը տեղադրել բետոնացման աշխատանքներից առաջ, ամրանային խարիսխները տեղային ամրակապել ե/բ հիմքի ամրաններին,
2. Չնշված եռքային կարերի նիստերը ընդունել՝ k_f = 4 մմ,
3.Պողպատե տարրերը ընտրված են C235 դասի,
4. Եռակցումներն իրականացնել Э42A էլեկտրոդներով (Ø4-5մմ),
5. Մետաղե բոլոր թերթերը, խողովակներն, ինչպես նաև ամրանային խարիսխների վերին եզրերը ներկել հակակոռոզիան ներկով,
6. Մետաղե բոլոր խողովակների և թերթերի միացումները նախատեսված է եռակցմամբ, հնարավորության դեպքում վերջիններիս ամբողջ պարագծով:

Նախագծող
sp2.am ///

Պատվիրատու
GIZ
Deutsche Gesellschaft für Internationale Zusammenarbeit (GIZ) GmbH

Նախագիծ
Ստեփանավան համայնքում տիպային տրանսպորտային կանգառների նախագիծ

Հասցե
Լոռու մարզ, Ստեփանավան համայնք

Նախագիծ համար / 2516_02

Փուլ / Կ

Անվանում /
ԿՏՐՎԱԾՔ 2-2, ՏՅ 2,3 ՏԱՐԱԾԱԿԱՆ ՀԱՆԳՈՒՅՑՆԵՐ, ՄԱՍՆԱԳԻՐ

Մասշտաբ / 1:...
Թերթ / 4
Ամսաթիվ / 17/01/2026

ՆԳՃ՝
Ս. Պետրոսյան
Կոնստրուկտոր՝
Ա. Մելքոնյան
Կոնստրուկտոր՝
Ս. Մալումյան

ՏՅ-2
Փոքր կանգառ

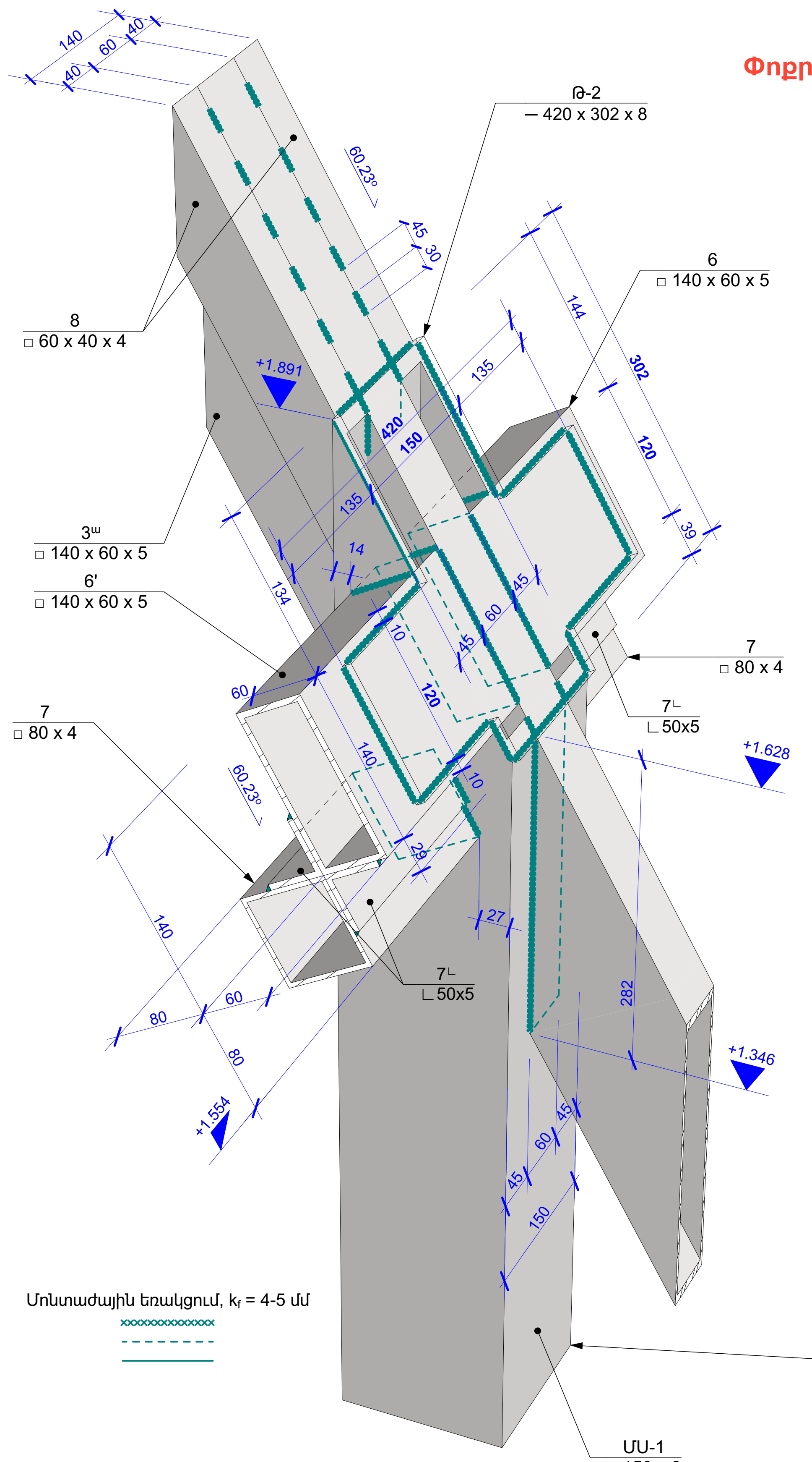

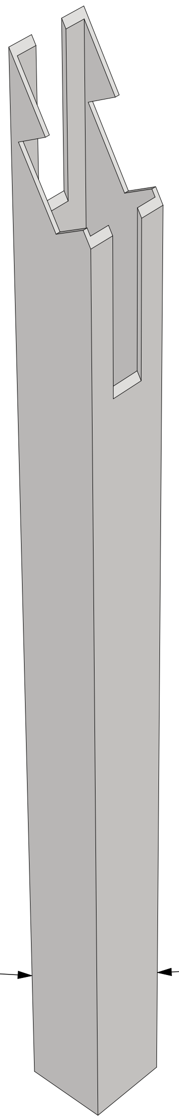

ՏՅ-2
Փոքր կանգառ (Տեսք-2)

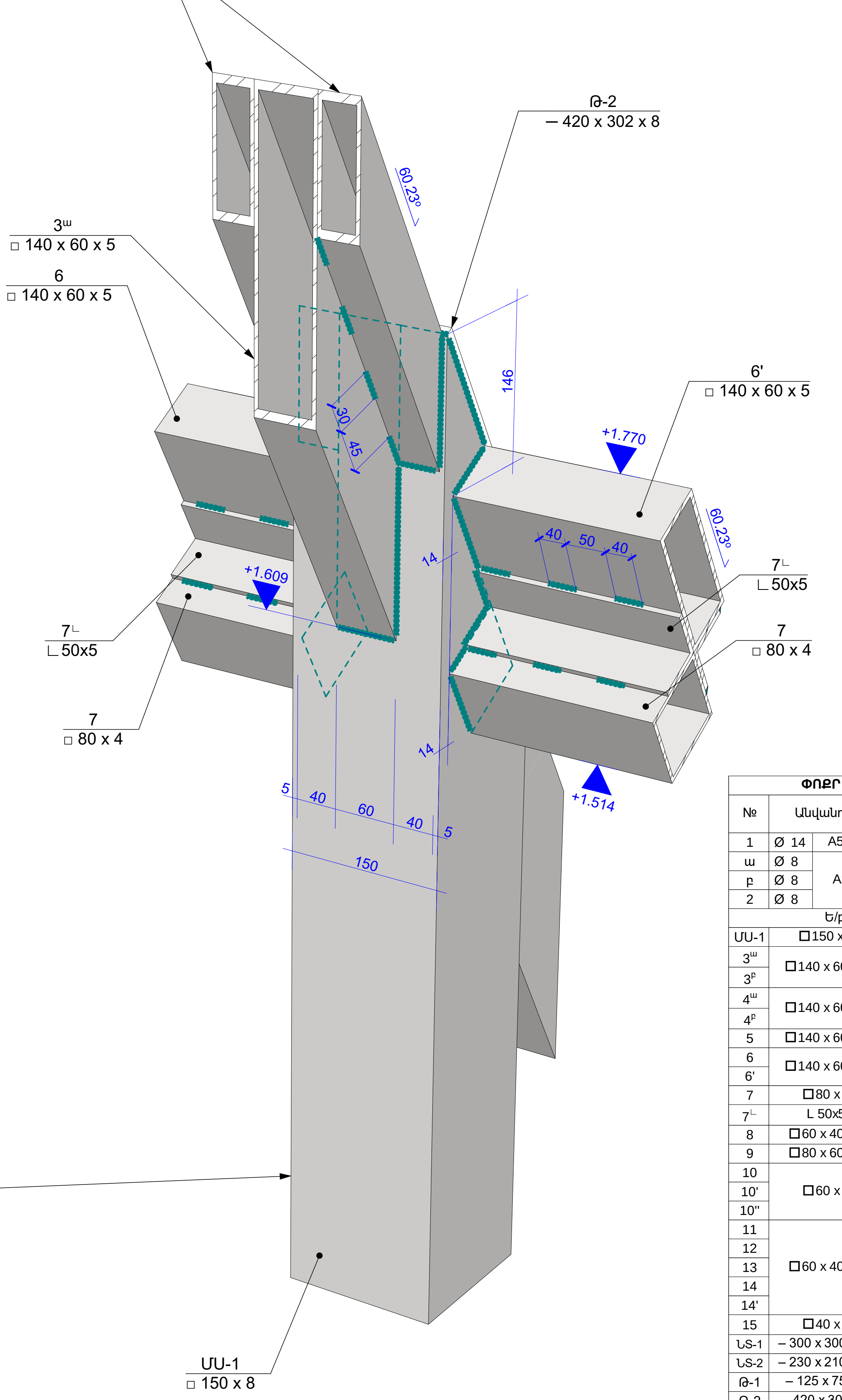

ՓՈՔՐ ԿԱՆԳԱՌԻ ՅԻՄՆԱԿՄԱԽՔԻ ՄԱՍՆԱԳԻՐ						
№	Անվանում		Երկ. (մմ)	Քանակ (հատ)	Քաշ(կգ) 1 Տարրի	Քաշ(կգ) Ընդ.
1	Ø 14	A500C	50 մ	1	60	60
ա	Ø 8	A240	1600	16	0.6	10
բ	Ø 8		1300	50	0.5	26
2	Ø 8		51 մ	1	20	20
Ե/բ հիմքեր՝ Ընդհանուր (կգ)						116
ՄՍ-1	□150 x 8		2032	1	72	72
3ա	□140 x 60 x 5		3290	2	49	98
3բ			1490	2	22	44
4ա	□140 x 60 x 4		3290	2	40	79
4բ			1490	2	18	36
5	□140 x 60 x 3		2000	2	18	37
6	□140 x 60 x 5		540	4	8	32
6'			680	2	10	20
7	□80 x 4		2 մ	1	18	18
7∟	L 50x5		4 մ	1	16	16
8	□60 x 40 x 4		1347	2	8	16
9	□80 x 60 x 4		410	1	3	3
10	□60 x 4		600	1	4	4
10'			380	1	3	3
10''			1060	1	7	7
11	□60 x 40 x 4		1060	2	6	12
12			380	4	2	9
13			340	4	2	8
14			140	1	1	1
14'			200	1	1	1
15	□40 x 4		140	3	1	2
ՆՏ-1	– 300 x 300 x 14		300	1	10	10
ՆՏ-2	– 230 x 210 x 10		230	1	4	4
Թ-1	– 125 x 75 x 8		125	8	1	5
Թ-2	– 420 x 302 x 8		420	1	8	8
Թ-3	– 100 x 100 x 6		100	3	0.5	1
a	Ø 18	A500C	400	8	0.8	6
b	Ø 14		400	6	0.5	3
Մետաղե հիմնակմախք՝ Ընդհանուր (կգ)						556
Անվանում						Ծավ. ($մ^3$)
Բետոն B15 (Նախապատրաստական շերտ)						0.46
Բետոն B15 (Յարթաշերտ)						0.51
Բետոն B25 (Յիմքեր)						1.40

ԾԱՆՈԹԱԳՐՈՒԹՅՈՒՆ - 2

1.Բոլոր ներդիր տարրերը տեղադրել բետոնացման աշխատանքներից առաջ, ամրանային խարիսխները տեղային ամրակապել ե/բ հիմքի ամրաններին,
2. Չնշված եռքային կարերի նիստերը ընդունել՝ k_f = 4 մմ,
3.Պողպատե տարրերը ընտրված են C235 դասի,
4. Եռակցումներն իրականացնել Э42A էլեկտրոդներով (Ø4-5մմ),
5. Մետաղե բոլոր թերթերը, խողովակներն, ինչպես նաև ամրանային խարիսխների վերին եզրերը ներկել հակակոռոզիան ներկով,
6. Մետաղե բոլոր խողովակների և թերթերի միացումները նախատեսված է եռակցմամբ, հնարավորության դեպքում վերջիններիս ամբողջ պարագծով:

Նախագծող	sp2.am ///
Պատվիրատու	GIZ
	Deutsche Gesellschaft für Internationale Zusammenarbeit (GIZ) GmbH
Նախագիծ	Ստեփանավան համայնքում տիպային տրանսպորտային կանգառների նախագիծ
Յասցե	Լոռու մարզ, Ստեփանավան համայնք
Նախագիծ համար /	2516_02
Փուլ /	Կ
Անվանում /	ՏՅ-2 ՏԱՐԱԾԱԿԱՆ ՅԱՆԳՈՒՅՑ, ՄԱՍՆԱԳԻՐ
Մասշտաբ /	1:...
Թերթ /	5
Ամսաթիվ /	17/01/2026
ՆԳճ՝	Ս. Պետրոսյան
Կոնստրուկտոր՝	Ա. Մելքոնյան
Կոնստրուկտոր՝	Ս. Մալումյան